LI-ION technology

Trattore elettrico
EZS C40

Portata: 4000 kg

JUNGHEINRICH

EZS C40

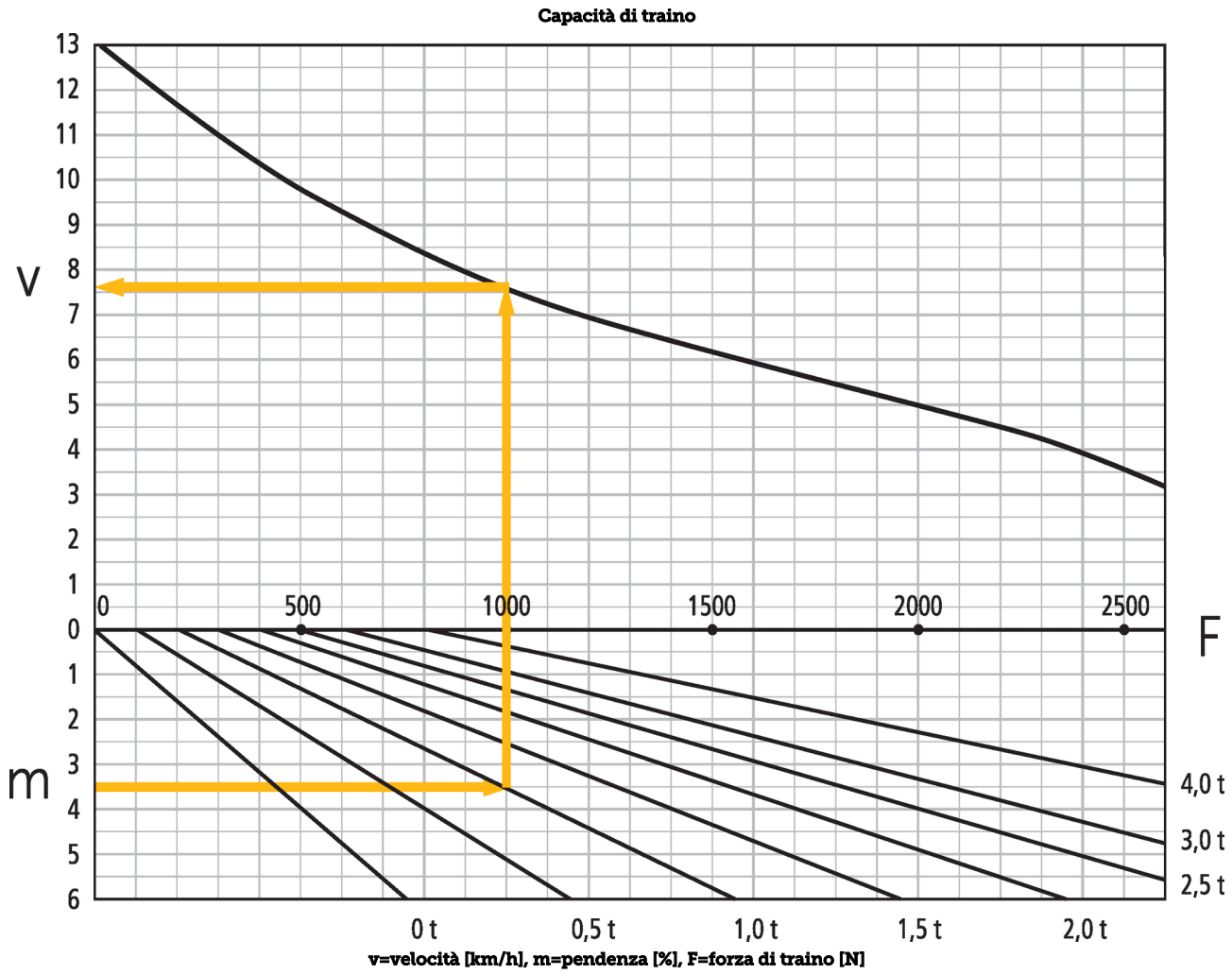
Capacità di traino
v
m
F
13
12
11
10
9
8
7
6
5
4
3
2
1
0
1
2
3
4
5
6
0
500
1000
1500
2000
2500
4,0 t
3,0 t
2,5 t
0 t
0,5 t
1,0 t
1,5 t
2,0 t
v=velocità [km/h], m=pendenza [%], F=forza di traino [N]

EZS C40

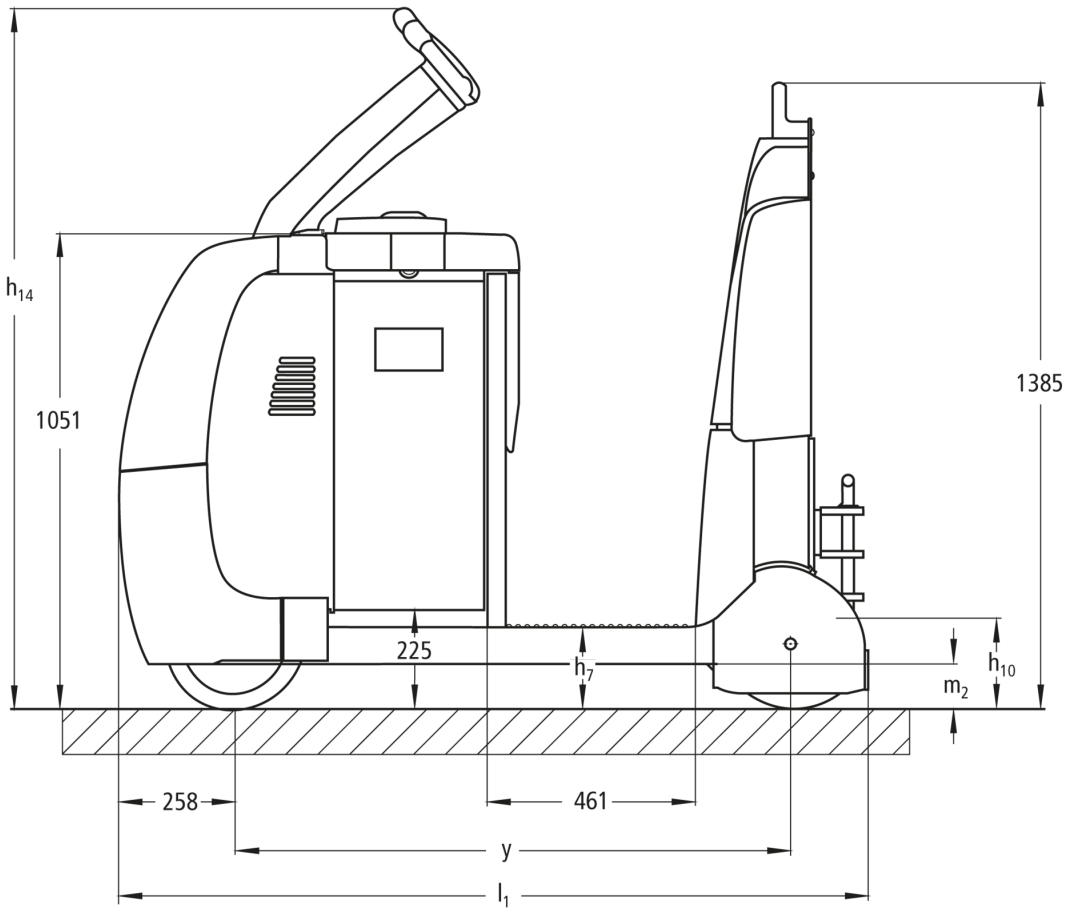
h14
1051
1385
225
h7
h10
m2
258
461
y
l1

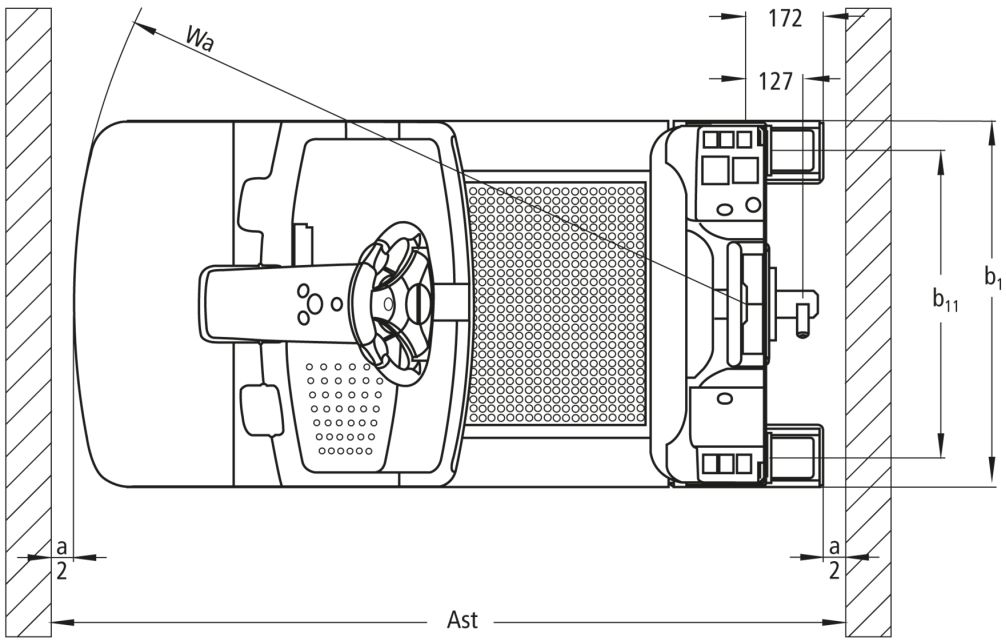
Wa
172
127
b1
b11
a
2
a
2
Ast

Tabella VDI

Edizione: 10/2020

Caratteristiche	1.1	Costruttore (sigla)			Jungheinrich
	1.2	Indicazioni modello del costruttore			**EZS C40**
	1.3	Trazione			Elettrico
	1.4	Uso			In piedi
	1.5	Portata/carico	Q	kg	4000
	1.7	Forza di traino nominale		N	800
	1.9	Interasse ruote	y	mm	1229
Pesi	2.1.1	Peso proprio (inclusa batteria)		kg	1185
	2.3	Carico sull'asse senza carico ant./post.		kg	660 / 525
Ruote/telaio	3.1	Gommatura			SE
	3.2	Dimensione ruote anteriori			Ø 310 x 105
	3.3	Dimensione ruote, posteriori			Ø 301 x 85
	3.5	Numero ruote anteriori/posteriori (x = motrici)			1x /2
	3.7	Larghezza di transito, posteriore	b_{11}	mm	680
Dimensioni di base	4.8	Altezza sedile operatore/altezza pedana	h_7	mm	182
	4.9	Altezza maniglia timone in posizione di guida min. / max.		mm	1450 /
	4.12	Altezza gancio di traino	h_{10}	mm	158
	4.19	Lunghezza totale	l_1	mm	1659
	4.21.1	Larghezza totale	b_1	mm	810
	4.32	Luce libera da terra centro interasse ruote	m_2	mm	100
	4.35	Raggio di curvatura	W_a	mm	1470
Dati sulle prestazioni	5.1	Velocità di traslazione con/senza carico		km/h	8 / 12,5
	5.5	Forza di traino con/senza carico		N	800 /
	5.6	Max. forza di trazione con/senza carico		N	2600 /
	5.10	Freno di servizio			elettromagnetico
Motore elettrico/Parte elettronica	6.1	Motore di traslazione, prestazione con S2 60 min		kW	2,8
	6.4	Tensione batteria/capacità nominale		V / Ah	24 / 620
	6.5	Peso batteria		kg	470
	6.6	Consumo energia secondo ciclo VDI		kWh/h	1,98
	6.6.1	Consumo energia secondo ciclo EN		kWh/h	1,13
	6.6.2	CO2 equivalente in base a EN16796		kg/h	0.6
Varie	8.1	Tipo di comando per la trazione			AC speedCONTROL
	10.5	Versione di sterzo			Sterzo elettrico
	10.7	Livello di pressione sonora in base a EN12053 all'orecchio dell'operatore		dB (A)	66

- Ai sensi della direttiva VDI 2198, questa scheda tecnica cita solo i valori tecnici dell'apparecchio standard. Gommature diverse, altri montanti, attrezzature ecc. possono modificare i valori.

- 4.9: Altezza jetPILOT - 4.12: sono disponibili ulteriori altezze d'aggancio - 4.19: Lunghezza totale senza gancio di traino. Diversi sistemi d'aggancio a disposizione. - 5.1: vedere diagramma - 5.5: Forza di trazione nominale - 5.6: vedere diagramma

Jungheinrich Italiana S.r.l.

Via Amburgo, 1
20088 Rosate MI
Telefono 02 908711
Telefax 02 908712335

info@jungheinrich.it
www.jungheinrich.it

Certificazione dei Sistemi di Gestione negli stabilimenti di produzione tedeschi di Norderstedt, Moosburg e Landsberg.

ISO 9001
ISO 14001

I mezzi di movimentazione Jungheinrich sono conformi ai requisiti europei di sicurezza.

CE

JUNGHEINRICH