LI-ION technology

Trattore elettrico
EZS 7280

Portata: 28000 kg

JUNGHEINRICH

EZS 7280

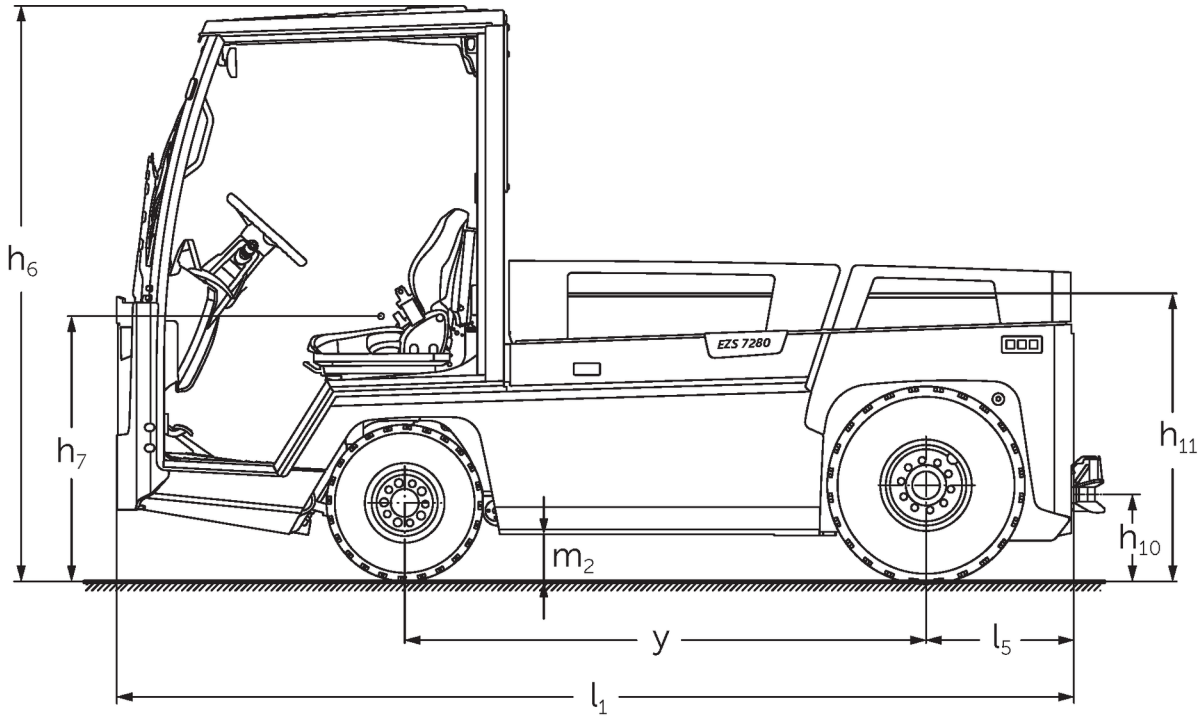

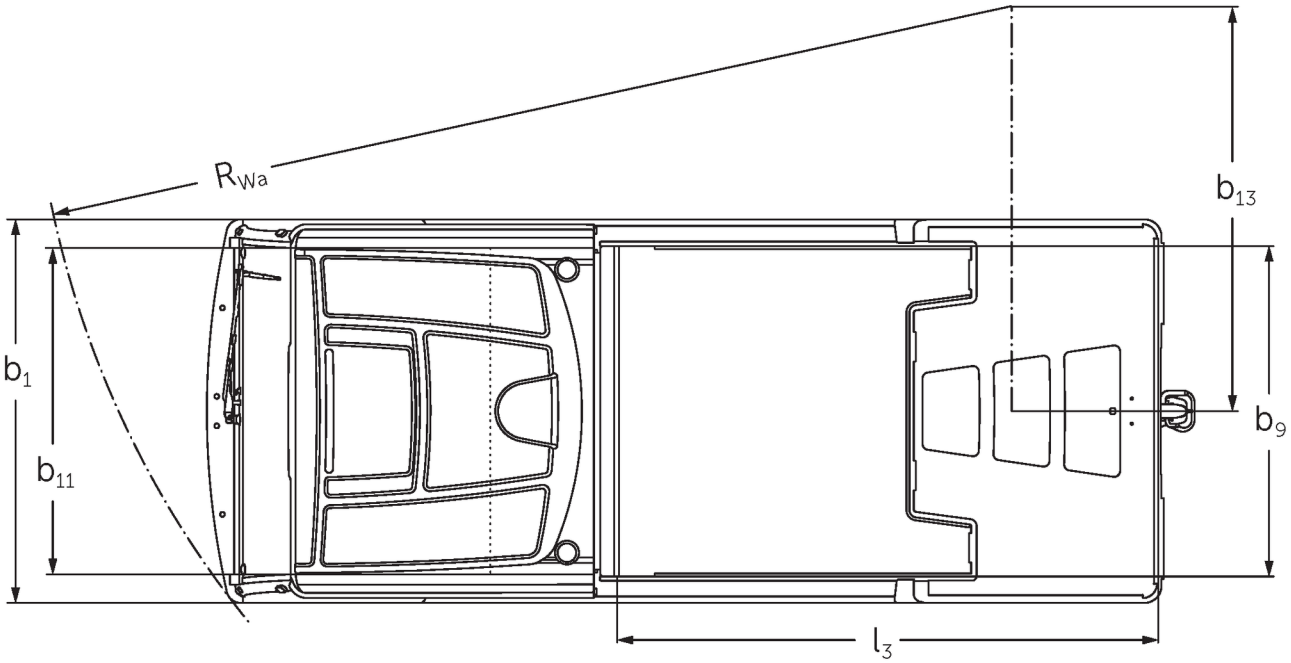

EZS 7280

Capacità di traino

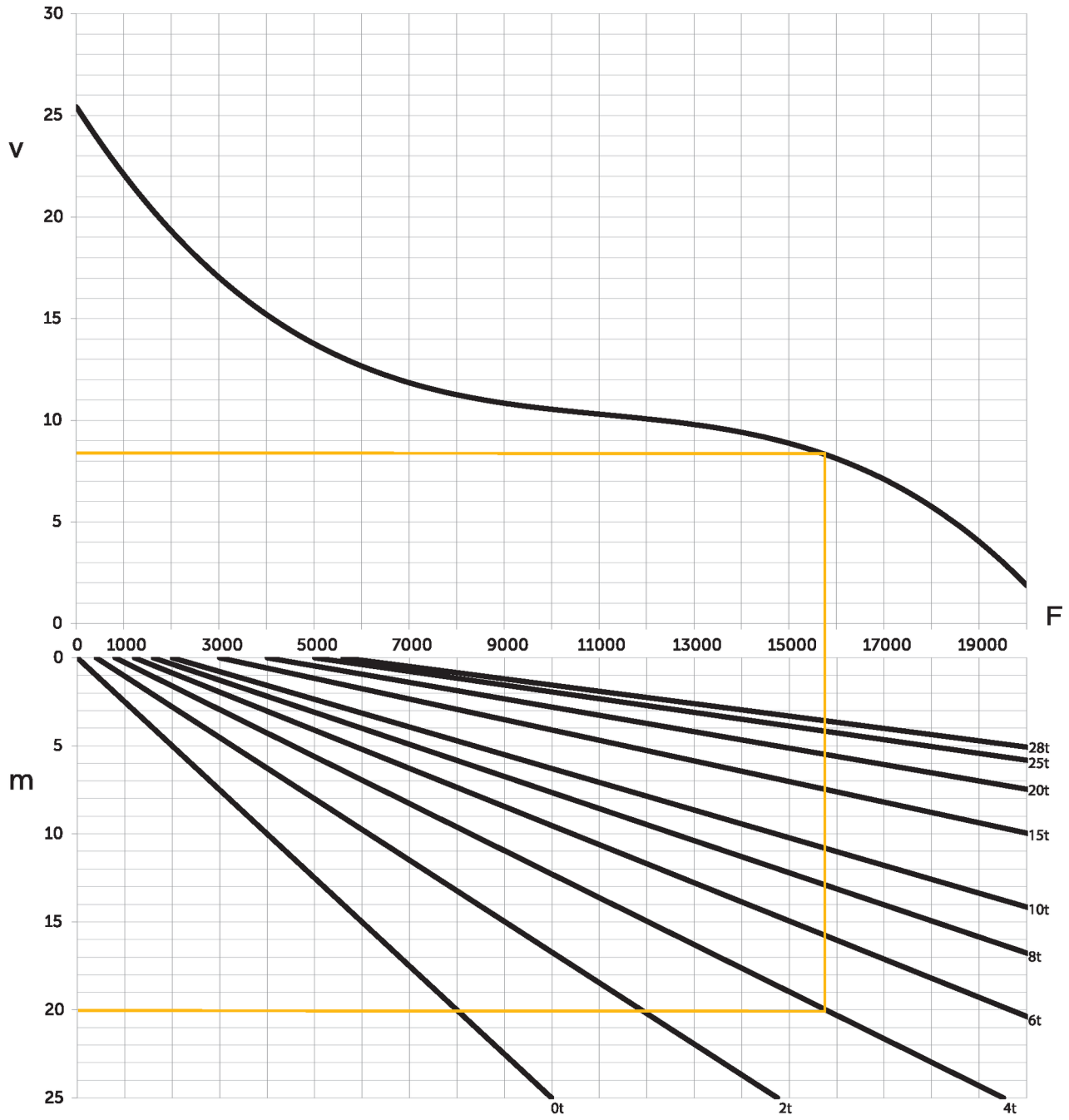

v=velocità [km/h], m=pendenza [%], F=forza di traino [N]

Tabella VDI

Edizione: 10/2020

Caratteristiche	1.1	Costruttore (sigla)			Jungheinrich	
	1.2	Indicazioni modello del costruttore			**EZS 7280**	**EZS 7280 XL**
	1.3	Trazione			Elettrico	
	1.4	Uso			Sedile	
	1.5	Portata/carico	Q	kg	28000	
	1.7	Forza di traino nominale		N	5600	
	1.9	Interasse ruote	y	mm	1465	1755
Pesi	2.1.1	Peso proprio (inclusa batteria)		kg	4088	4796
	2.3	Carico sull'asse senza carico ant./post.		kg	2100 / 1988	2446 / 2350
Ruote/telaio	3.1	Gommatura			SE / Pneumatici	
	3.2	Dimensione ruote anteriori			6.00 R9	
	3.3	Dimensione ruote, posteriori			7.00 R12	
	3.5	Numero ruote anteriori/posteriori (x = motrici)			2 / 2 x	
	3.6	Larghezza di transito, anteriore	b_{10}	mm	1070	
	3.7	Larghezza di transito, posteriore	b_{11}	mm	1070	
Dimensioni di base	4.7	Altezza superiore del tettuccio di protezione (cabina)	h_6	mm	1970	
	4.8	Altezza sedile operatore/altezza pedana	h_7	mm	880	
	4.12	Altezza gancio di traino	h_{10}	mm	295	
	4.13	Altezza di carico senza carico		mm	1000	
	4.16	Lunghezza superficie di carico		mm	1500	1880
	4.18	Larghezza superficie di carico		mm	1090	
	4.19	Lunghezza totale	l_1	mm	3000	3300
	4.21.1	Larghezza totale	b_1	mm	1300	
	4.32	Luce libera da terra centro interasse ruote	m_2	mm	150	
	4.35	Raggio di curvatura	W_a	mm	2825	3275
	4.36	Il più piccolo raggio di sterzata	b_{13}	mm	935	1095
Dati sulle prestazioni	5.1	Velocità di traslazione con/senza carico		km/h	12 / 25	
	5.5	Forza di traino con/senza carico		N	5600 /	
	5.6	Max. forza di trazione con/senza carico		N	19000 /	
	5.10	Freno di servizio			idraulico/elettrico	
Motore elettrico/ Parte elettronica	6.1	Motore di traslazione, prestazione con S2 60 min		kW	20	
	6.4	Tensione batteria/capacità nominale		V / Ah	80 / 620	80 / 930
	6.5	Peso batteria		kg	1560	2180
	6.6	Consumo energia secondo ciclo VDI		kWh/h	0	
Varie	8.1	Tipo di comando per la trazione			AC	
	10.7	Livello di pressione sonora in base a EN12053 all'orecchio dell'operatore		dB (A)	60	

- Ai sensi della direttiva VDI 2198, questa scheda tecnica cita solo i valori tecnici dell'apparecchio standard. Gommature diverse, altri montanti, attrezzature ecc. possono modificare i valori.

- 5.1: 13 km/h con 25 t di carico rimorchiabile. - 10.7: Con ventilazione/riscaldamento disattivato.

Jungheinrich Italiana S.r.l.

Via Amburgo, 1
20088 Rosate MI
Telefono 02 908711
Telefax 02 908712335

info@jungheinrich.it
www.jungheinrich.it

Certificazione dei Sistemi di Gestione negli stabilimenti di produzione tedeschi di Norderstedt, Moosburg e Landsberg.

ISO 9001
ISO 14001

I mezzi di movimentazione Jungheinrich sono conformi ai requisiti europei di sicurezza.

CE

JUNGHEINRICH