LI-ION technology

Carrello retrattile
ETV 216i

Altezza di sollevamento: 4550-10700 mm / Portata: 1600 kg

JUNGHEINRICH

ETV 216i

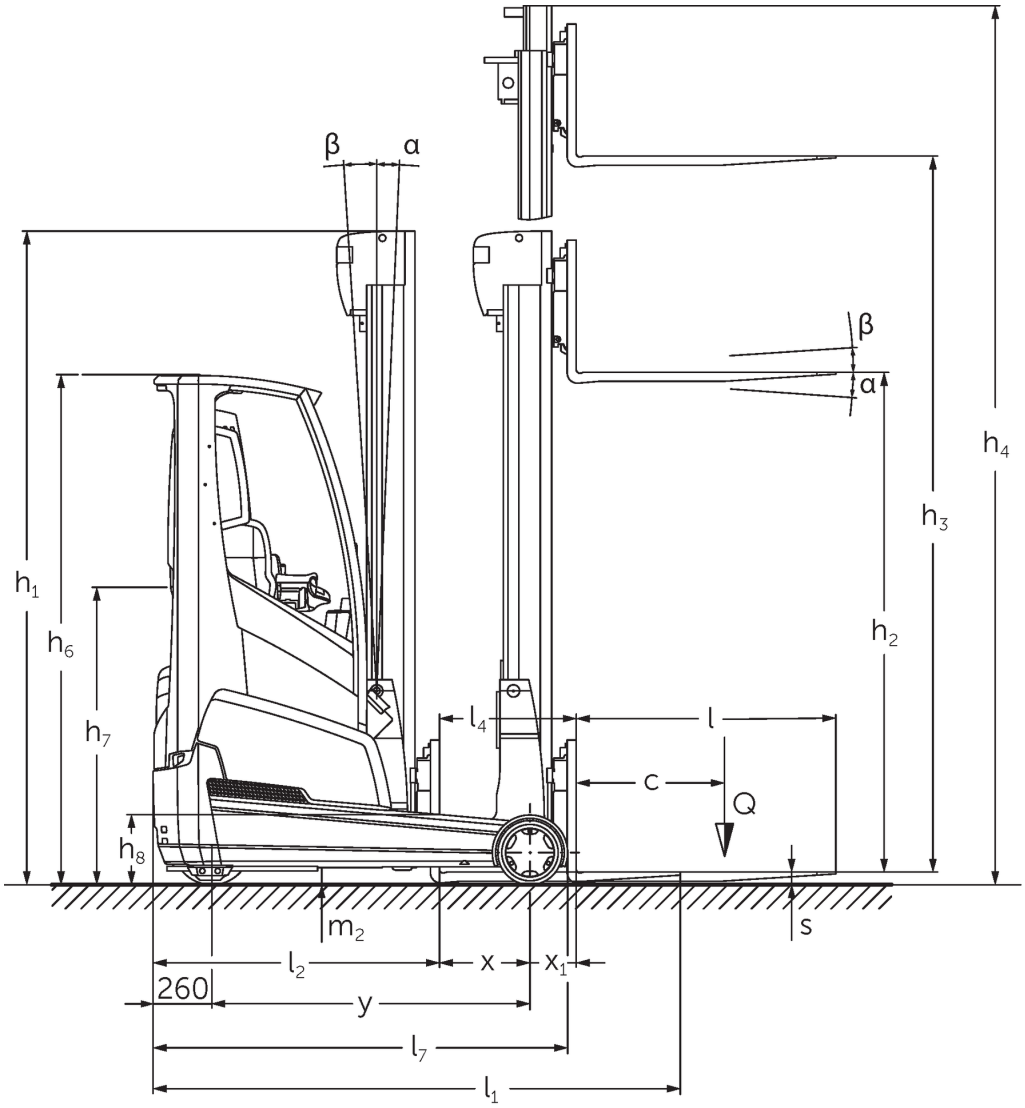

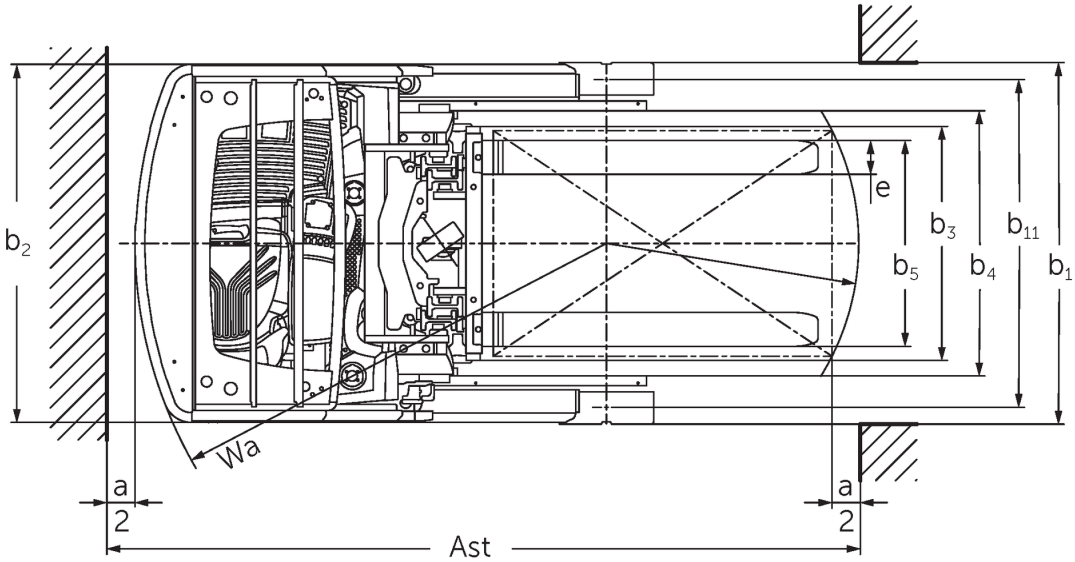

Disegno tecnico scheda tecnica ETV 216i

ETV 216i

ETV 216i	Sollevamento (h3)	Altezza montante chiuso (h1)	Alzata libera (h2)	Altezza montante sfilato (h4)	Inclinazione montante avanti/indietro	Inclinazione della piastra portaforche avanti/indietro
Inclinazione forche / Montante triplex DZ / trafilato a freddo	**5000 mm**	**2200 mm**	**1556 mm**	**5644 mm**		**2 / 5 °**
	5300 mm	2300 mm	1656 mm	5944 mm		2 / 5 °
	5600 mm	2400 mm	1756 mm	6244 mm		2 / 5 °
	5900 mm	2500 mm	1856 mm	6544 mm		2 / 5 °
	6500 mm	2700 mm	2056 mm	7144 mm		2 / 5 °
	6800 mm	2800 mm	2156 mm	7444 mm		2 / 5 °
	7100 mm	2900 mm	2256 mm	7744 mm		2 / 5 °
	7400 mm	3000 mm	2356 mm	8044 mm		2 / 5 °
	7700 mm	3100 mm	2456 mm	8344 mm		2 / 5 °
	8000 mm	3200 mm	2556 mm	8644 mm		2 / 5 °
	8300 mm	3300 mm	2656 mm	8944 mm		2 / 5 °
	8420 mm	3340 mm	2696 mm	9064 mm		2 / 5 °
	8720 mm	3440 mm	2796 mm	9364 mm		2 / 5 °
	9020 mm	3540 mm	2896 mm	9664 mm		2 / 5 °
	9410 mm	3670 mm	3026 mm	10054 mm		2 / 5 °
	9920 mm	3840 mm	3196 mm	10564 mm		2 / 5 °
	10250 mm	3950 mm	3306 mm	10894 mm		2 / 5 °
	10520 mm	4040 mm	3396 mm	11164 mm		2 / 5 °
	10700 mm	4100 mm	3456 mm	11344 mm		2 / 5 °
Inclinazione montante / Montante triplex DZ / Profili laminati a caldo	**4550 mm**	**2050 mm**	**1406 mm**	**5194 mm**	**1 / 3 °**	
	5000 mm	2200 mm	1556 mm	5644 mm	1 / 3 °	
	5240 mm	2280 mm	1636 mm	5884 mm	1 / 3 °	
	5300 mm	2300 mm	1656 mm	5944 mm	1 / 3 °	
	5450 mm	2350 mm	1706 mm	6094 mm	1 / 3 °	
	5600 mm	2400 mm	1756 mm	6244 mm	1 / 3 °	
	5720 mm	2440 mm	1796 mm	6364 mm	1 / 3 °	
	5810 mm	2470 mm	1826 mm	6454 mm	1 / 3 °	
	5900 mm	2500 mm	1856 mm	6544 mm	1 / 3 °	
	6200 mm	2600 mm	1956 mm	6844 mm	1 / 3 °	
	6500 mm	2700 mm	2056 mm	7144 mm	1 / 2 °	
	6800 mm	2800 mm	2156 mm	7444 mm	1 / 2 °	
	7100 mm	2900 mm	2256 mm	7744 mm	1 / 2 °	
	7310 mm	2970 mm	2326 mm	7954 mm	1 / 1 °	
	7400 mm	3000 mm	2356 mm	8044 mm	1 / 1 °	
Inclinazione montante / Montante triplex DZ / trafilato a freddo	**6500 mm**	**2700 mm**	**2056 mm**	**7144 mm**	**1 / 2 °**	
	6800 mm	2800 mm	2156 mm	7444 mm	1 / 2 °	
	7100 mm	2900 mm	2256 mm	7744 mm	1 / 2 °	
	7310 mm	2970 mm	2326 mm	7954 mm	1 / 1 °	
	7400 mm	3000 mm	2356 mm	8044 mm	1 / 1 °	
	7700 mm	3100 mm	2456 mm	8344 mm	1 / 1 °	
	8000 mm	3200 mm	2556 mm	8644 mm	1 / 1 °	
	8300 mm	3300 mm	2656 mm	8944 mm	1 / 1 °	
	8420 mm	3340 mm	2696 mm	9064 mm	1 / 1 °	
	8720 mm	3440 mm	2796 mm	9364 mm	1 / 1 °	
	9020 mm	3540 mm	2896 mm	9664 mm	1 / 1 °	
Montante triplex DZ / trafilato a freddo	**6200 mm**	**2600 mm**	**1956 mm**	**6844 mm**		**2 / 5 °**

Tabella VDI

Edizione: 10/2020

Caratteristiche	1.1	Costruttore (sigla)			Jungheinrich
	1.2	Indicazioni modello del costruttore			**ETV 216i**
	1.3	Trazione			Elettrico
	1.4	Uso			Sedile trasversale
	1.5	Portata/carico	Q	kg	1600
	1.6	Distanza dal baricentro del carico	c	mm	600
	1.8	Distanza del carico	x	mm	401
	1.8.1	Distanza del carico, montante avanzato		mm	215
	1.9	Interasse ruote	y	mm	1410
Pesi	2.1.1	Peso proprio (inclusa batteria)		kg	3438
	2.3	Carico sull'asse senza carico ant./post.		kg	2292 / 1146
	2.4	Carico sull'asse con forche avanzate con carico ant./post.		kg	902 / 4132
	2.5	Carico sull'asse con forche arretrate con carico ant./post.		kg	2024 / 3014
Ruote/telaio	3.1	Gommatura			PU
	3.2	Dimensione ruote anteriori			Ø 343 x 114
	3.3	Dimensione ruote, posteriori			Ø 285 x 100
	3.5	Numero ruote anteriori/posteriori (x = motrici)			1x / 2
	3.7	Larghezza di transito, posteriore	b_{11}	mm	1168
Dimensioni di base	4.2	Altezza montante chiuso (h1)	h_1	mm	2300
	4.3	Alzata libera (h2)	h_2	mm	1656
	4.4	Sollevamento (h3)	h_3	mm	5300
	4.5	Altezza montante sfilato (h4)	h_4	mm	5944
	4.7	Altezza superiore del tettuccio di protezione (cabina)	h_6	mm	2263
	4.8	Altezza sedile operatore/altezza pedana	h_7	mm	1079
	4.10	Altezza razze	h_8	mm	309
	4.19	Lunghezza totale	l_1	mm	2419
	4.20	Lunghezza incluso dorso forche	l_2	mm	1269
	4.21.1	Larghezza totale	b_1	mm	1282
	4.21.2	Larghezza totale	b_2	mm	1270
	4.22	Dimensioni forche	s/e/l	mm	40 / 120 / 1150
	4.23	Classe di aggancio piastra portaforche			2B
	4.24	Larghezza piastra portaforche	b_3	mm	830
	4.25	Distanza esterna forche	b_5	mm	335
	4.26	Larghezza tra razze/superfici di carico	b_4	mm	940
	4.28	Avanzamento montante		mm	616
	4.32	Luce libera da terra centro interasse ruote	m_2	mm	80
	4.34	Larghezza corsia di lavoro (pallet 1000×1200 trasversale)	Ast	mm	2713
	4.34.1	Larghezza corsia di lavoro (pallet 800x1200 longitudinale)	Ast	mm	2759
	4.35	Raggio di curvatura	W_a	mm	1665
	4.37	Lunghezza compreso razze di supporto	L_7	mm	1837
Dati sulle prestazioni	5.1	Velocità di traslazione con/senza carico		km/h	14 / 14
	5.2	Velocità di sollevamento con/senza carico		m/s	0,59 / 0,81
	5.3	Velocità di abbassamento con/senza carico		m/s	0,56 / 0,56
	5.4	Velocità di avanzamento con/senza carico		m/s	0,24 / 0,24
	5.7	Pendenza con/senza carico		%	8 / 12
	5.8	Max. pendenza con/senza carico		%	10 / 15
	5.9	Tempo di accelerazione con/senza carico		s	4,6 / 4,3

	5.10	Freno di servizio		elettrico
Motore elettrico/Parte elettronica	6.1	Motore di traslazione, prestazione con S2 60 min	kW	8,5
	6.2	motore di sollevamento, prestazione S3	kW	15,5
	6.4	Tensione batteria/capacità nominale	V / Ah	51,2 / 390
	6.6	Consumo energia secondo ciclo VDI	kWh/h	3,3
	6.7	Resa di movimentazione	t/h	76
	6.8.1	Consumo energetico con produttività max.	kWh/h	4,1
Varie	10.1	Pressione d'esercizio per attrezzatura	bar	150
	10.2	Flusso dell'olio per gli attacchi	l/min	20
	10.7	Livello di pressione sonora in base a EN12053 all'orecchio dell'operatore	dB (A)	70

- Ai sensi della direttiva VDI 2198, questa scheda tecnica cita solo i valori tecnici dell'apparecchio standard. Gommature diverse, altri montanti, attrezzature ecc. possono modificare i valori.

Jungheinrich Italiana S.r.l.

Via Amburgo, 1
20088 Rosate MI
Telefono 02 908711
Telefax 02 908712335

info@jungheinrich.it
www.jungheinrich.it

Certificazione dei Sistemi di Gestione negli stabilimenti di produzione tedeschi di Norderstedt, Moosburg e Landsberg.

ISO 9001
ISO 14001

I mezzi di movimentazione Jungheinrich sono conformi ai requisiti europei di sicurezza.

CE

JUNGHEINRICH