LI-ION technology

Carrello retrattile
ETM/ETV 318-325

Altezza di sollevamento: 4250-13000 mm / Portata: 1800-2500 kg

JUNGHEINRICH

ETM/ETV 318-325

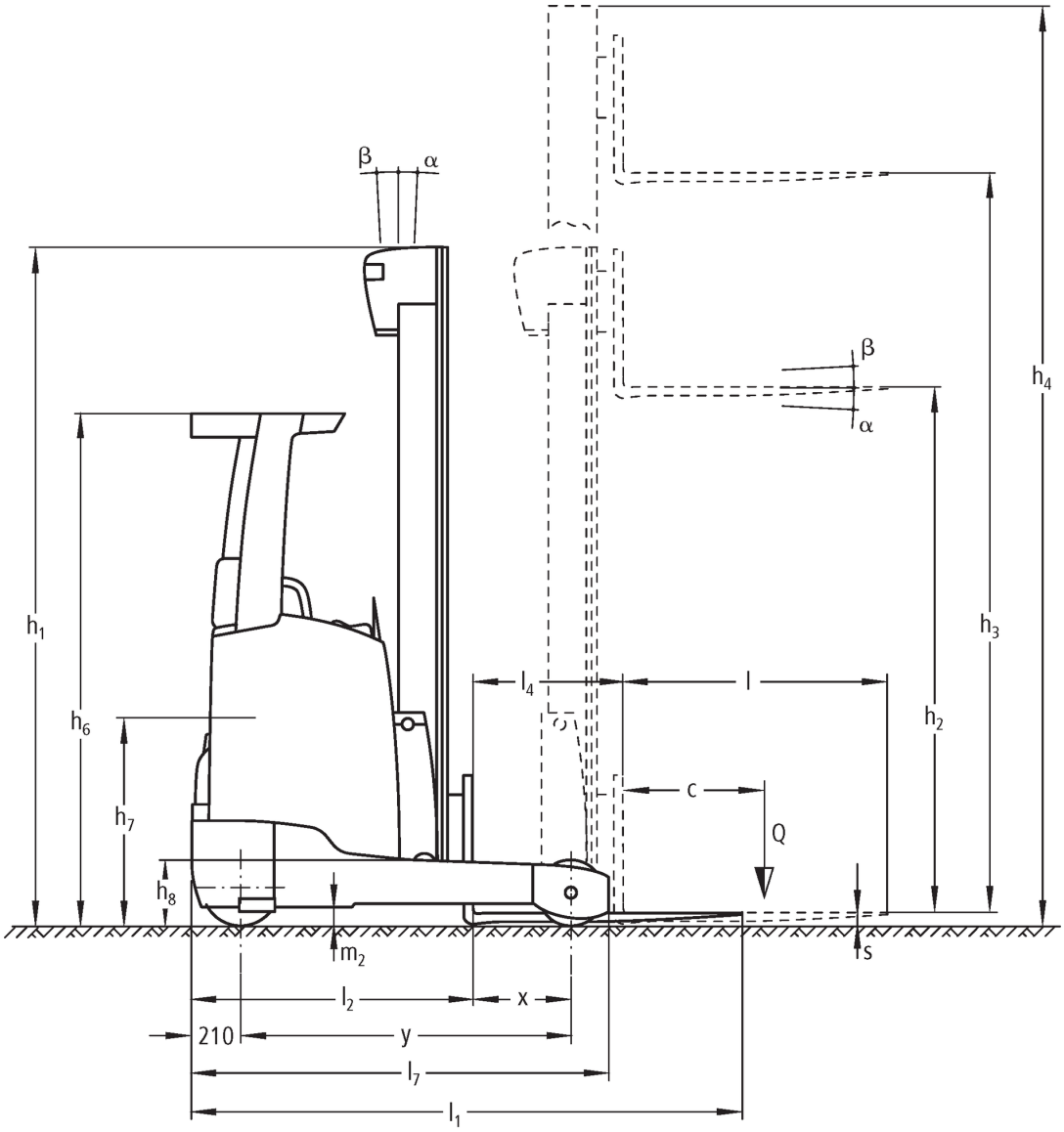

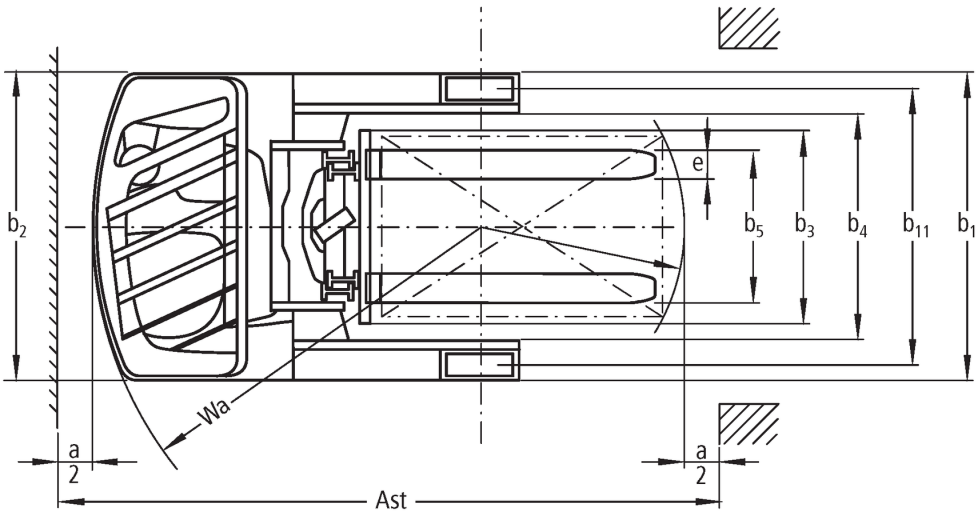

Carrello a montante retrattile ETM/ETV 214/216 2011

ETM/ETV 318-325

ETV 318, ETV 320, ETM 325, ETV 325	Sollevamento (h3)	Altezza montante chiuso (h1)	Alzata libera (h2)	Altezza montante sfilato (h4)	Inclinazione montante avanti/indietro	Inclinazione della piastra portaforche avanti/indietro
Inclinazione montante / Montante triplex DZ / trafilato a freddo	**4250 mm**	**2050 mm**	**1320 mm**	**4996 mm**	**1 / 5 °**	
	4700 mm	2200 mm	1470 mm	5446 mm	1 / 5 °	
	5000 mm	2300 mm	1570 mm	5746 mm	1 / 5 °	
	5300 mm	2400 mm	1670 mm	6046 mm	1 / 5 °	
	5420 mm	2440 mm	1710 mm	6166 mm	1 / 3 °	
	5600 mm	2500 mm	1770 mm	6346 mm	1 / 3 °	
	5900 mm	2600 mm	1870 mm	6646 mm	1 / 2 °	
	6050 mm	2650 mm	1920 mm	6796 mm	1 / 2 °	
	6200 mm	2700 mm	1970 mm	6946 mm	1 / 2 °	
	6500 mm	2800 mm	2070 mm	7246 mm	1 / 2 °	
	6800 mm	2900 mm	2170 mm	7546 mm	1 / 2 °	
	6950 mm	2950 mm	2220 mm	7696 mm	1 / 1 °	
	7400 mm	3100 mm	2370 mm	8146 mm	1 / 1 °	
	8000 mm	3300 mm	2570 mm	8746 mm	1 / 1 °	
	8420 mm	3440 mm	2710 mm	9166 mm	1 / 1 °	
	8720 mm	3540 mm	2810 mm	9466 mm	1 / 1 °	
	9110 mm	3670 mm	2940 mm	9856 mm	1 / 1 °	

ETV 318, ETV 320, ETV 325	Sollevamento (h3)	Altezza montante chiuso (h1)	Alzata libera (h2)	Altezza montante sfilato (h4)	Inclinazione montante avanti/indietro	Inclinazione della piastra portaforche avanti/indietro
Inclinazione forche / Montante triplex DZ / trafilato a freddo	**6200 mm**	**2700 mm**	**1970 mm**	**6946 mm**		**2 / 5 °**
	6500 mm	2800 mm	2070 mm	7246 mm		2 / 5 °
	6800 mm	2900 mm	2170 mm	7546 mm		2 / 5 °
	6950 mm	2950 mm	2220 mm	7696 mm		2 / 5 °
	7400 mm	3100 mm	2370 mm	8146 mm		2 / 5 °
	7700 mm	3200 mm	2470 mm	8446 mm		2 / 5 °
	8000 mm	3300 mm	2570 mm	8746 mm		2 / 5 °
	8420 mm	3440 mm	2710 mm	9166 mm		2 / 5 °
	8720 mm	3540 mm	2810 mm	9466 mm		2 / 5 °
	9110 mm	3670 mm	2940 mm	9856 mm		2 / 5 °
	9620 mm	3840 mm	3110 mm	10366 mm		2 / 5 °
	9950 mm	3950 mm	3220 mm	10696 mm		2 / 5 °
	10220 mm	4100 mm	3370 mm	10966 mm		2 / 5 °
	10520 mm	4200 mm	3470 mm	11266 mm		2 / 5 °
	10700 mm	4260 mm	3530 mm	11446 mm		2 / 5 °
	10880 mm	4320 mm	3590 mm	11626 mm		2 / 5 °
	11120 mm	4400 mm	3670 mm	11866 mm		2 / 5 °
	11510 mm	4530 mm	3800 mm	12256 mm		2 / 5 °

ETV 320, ETV 325	Sollevamento (h3)	Altezza montante chiuso (h1)	Alzata libera (h2)	Altezza montante sfilato (h4)	Inclinazione montante avanti/indietro	Inclinazione della piastra portaforche avanti/indietro
Inclinazione forche / Montante triplex DZ / trafilato a freddo	**12020 mm**	**4700 mm**	**3970 mm**	**12766 mm**		**2 / 5 °**
	12530 mm	4870 mm	4140 mm	13276 mm		2 / 5 °
	12830 mm	4970 mm	4240 mm	13576 mm		2 / 5 °
	13000 mm	5026 mm	4296 mm	13746 mm		2 / 5 °

Tabella VDI

Edizione: 10/2020

Caratteristiche	1.1	Costruttore (sigla)			Jungheinrich			
	1.2	Indicazioni modello del costruttore			ETV 318	ETV 320	ETM 325	ETV 325
	1.3	Trazione			Elettrico			
	1.4	Uso			Sedile trasversale			
	1.5	Portata/carico	Q	kg	1800	2000	2500	
	1.6	Distanza dal baricentro del carico	c	mm	600			
	1.8	Distanza del carico	x	mm	364	412	389	487
	1.8.1	Distanza del carico, montante avanzato		mm	205	230		
	1.9	Interasse ruote	y	mm	1460	1518	1673	
Pesi	2.1.1	Peso proprio (inclusa batteria)		kg	3522	3650	3895	3700
	2.3	Carico sull'asse senza carico ant./post.		kg	2074 / 1448	2163 / 1487	2274 / 1621	2264 / 1436
	2.4	Carico sull'asse con forche avanzate con carico ant./post.		kg	446 / 4876	558 / 5092	366 / 6029	602 / 5598
	2.5	Carico sull'asse con forche arretrate con carico ant./post.		kg	1805 / 3517	1953 / 3397	2057 / 4338	2032 / 4168
Ruote/telaio	3.1	Gommatura			PU			
	3.2	Dimensione ruote anteriori			Ø 343 x 114		Ø 343 x 140	
	3.3	Dimensione ruote, posteriori			Ø 285 x 100	Ø 355 x 106	Ø 355 x 135	
	3.5	Numero ruote anteriori/posteriori (x = motrici)			1x / 2			
	3.7	Larghezza di transito, posteriore	b_{11}	mm	1136	1155	1034	1184
Dimensioni di base	4.2	Altezza montante chiuso (h1)	h_1	mm	2400			
	4.3	Alzata libera (h2)	h_2	mm	1670			
	4.4	Sollevamento (h3)	h_3	mm	5300			
	4.5	Altezza montante sfilato (h4)	h_4	mm	6046			
	4.7	Altezza superiore del tettuccio di protezione (cabina)	h_6	mm	2190			
	4.8	Altezza sedile operatore/altezza pedana	h_7	mm	1057			
	4.10	Altezza razze	h_8	mm	285	355		
	4.19	Lunghezza totale	l_1	mm	2418	2459	2547	
	4.20	Lunghezza incluso dorso forche	l_2	mm	1306	1316	1494	1396
	4.21.1	Larghezza totale	b_1	mm	1270	1290	1198	1348
	4.21.2	Larghezza totale	b_2	mm	1270		1120	1270
	4.22	Dimensioni forche	s/ e/l	mm	40 / 120 / 1150	50 / 140 / 1150		
	4.23	Classe di aggancio piastra portaforche			2B			
	4.24	Larghezza piastra portaforche	b_3	mm	830			
	4.25	Distanza esterna forche	b_5	mm	335	356		
	4.26	Larghezza tra razze/superfici di carico	b_4	mm	940		790	940
	4.28	Avanzamento montante		mm	569	624	703	736
	4.32	Luce libera da terra centro interasse ruote	m_2	mm	80	95		
	4.34	Larghezza corsia di lavoro (pallet 1000x1200 trasversale)	Ast	mm	2737	2750	2921	2854
	4.34.1	Larghezza corsia di lavoro (pallet 800x1200 longitudinale)	Ast	mm	2790	2794	2969	2883
	4.35	Raggio di curvatura	W_a	mm	1663	1710	1865	
	4.37	Lunghezza compreso razze di supporto	L_7	mm	1842	1920	2075	
Dati sulle prestazioni	5.1	Velocità di traslazione con/senza carico		km/h	14 / 14			
	5.2	Velocità di sollevamento con/senza carico		m/s	0,38 / 0,64		0,35 / 0,64	
	5.3	Velocità di abbassamento con/senza carico		m/s	0,55 / 0,55			
	5.4	Velocità di avanzamento con/senza carico		m/s	0,2 / 0,2			
	5.7	Pendenza con/senza carico		%	7 / 11			

	5.8	Max. pendenza con/senza carico	%	9 / 13	10 / 15		
	5.9	Tempo di accelerazione con/senza carico	s	4,6 / 4,2		5,4 / 4,8	
	5.10	Freno di servizio		elettrico			
Motore elettrico/Parte elettronica	6.1	Motore di traslazione, prestazione con S2 60 min	kW	8,5			
	6.2	motore di sollevamento, prestazione S3	kW	15,5			
	6.3	Batteria ai sensi della DIN 43531/35/36		DIN 43531 C		DIN 43531 B	DIN 43531 C
	6.4	Tensione batteria/capacità nominale	V / Ah	48 / 620		48 / 775	48 / 620
	6.5	Peso batteria	kg	1005		1210	1005
	6.6	Consumo energia secondo ciclo VDI	kWh/h	4,3	4,5	4,9	
	6.7	Resa di movimentazione	t/h	72,8	85,4	99,2	
	6.8.1	Consumo energetico con produttività max.	kWh/h	4,1	4,15	4,3	
Varie	8.1	Tipo di comando per la trazione		Mosfet/AC			
	10.1	Pressione d'esercizio per attrezzatura	bar	150			
	10.2	Flusso dell'olio per gli attacchi	l/min	20			
	10.7	Livello di pressione sonora in base a EN12053 all'orecchio dell'operatore	dB (A)	68			

- Ai sensi della direttiva VDI 2198, questa scheda tecnica cita solo i valori tecnici dell'apparecchio standard. Gommature diverse, altri montanti, attrezzature ecc. possono modificare i valori.

Jungheinrich Italiana S.r.l.

Via Amburgo, 1
20088 Rosate MI
Telefono 02 908711
Telefax 02 908712335

info@jungheinrich.it
www.jungheinrich.it

Certificazione dei Sistemi di Gestione negli stabilimenti di produzione tedeschi di Norderstedt, Moosburg e Landsberg.

ISO 9001
ISO 14001

I mezzi di movimentazione Jungheinrich sono conformi ai requisiti europei di sicurezza.

CE

JUNGHEINRICH