Transpallet elettrico a timone
ERE 120-230

Altezza di sollevamento: 122 mm / Portata: 2000-3000 kg

ERE 120-230

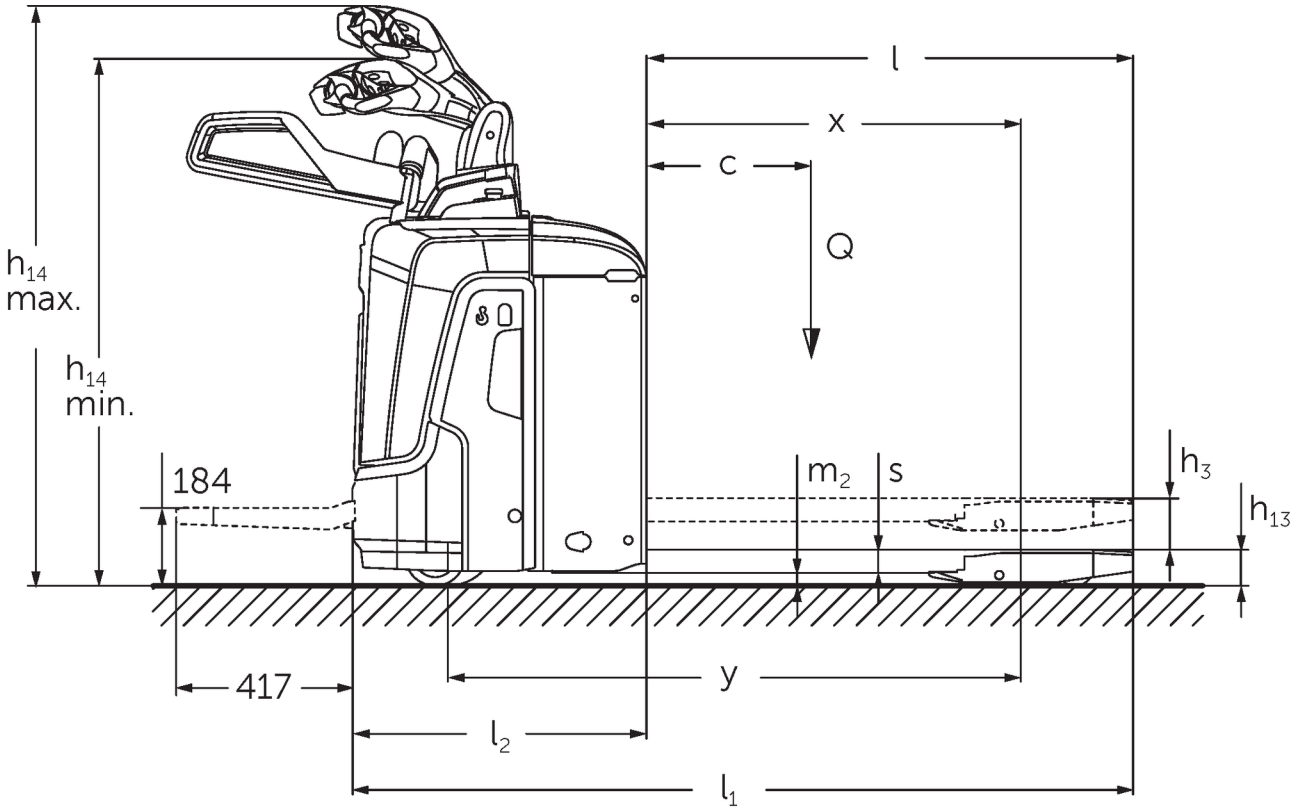
l
x
c
Q
h14 max.
h14 min.
184
m2
s
h3
h13
417
y
l2
l1

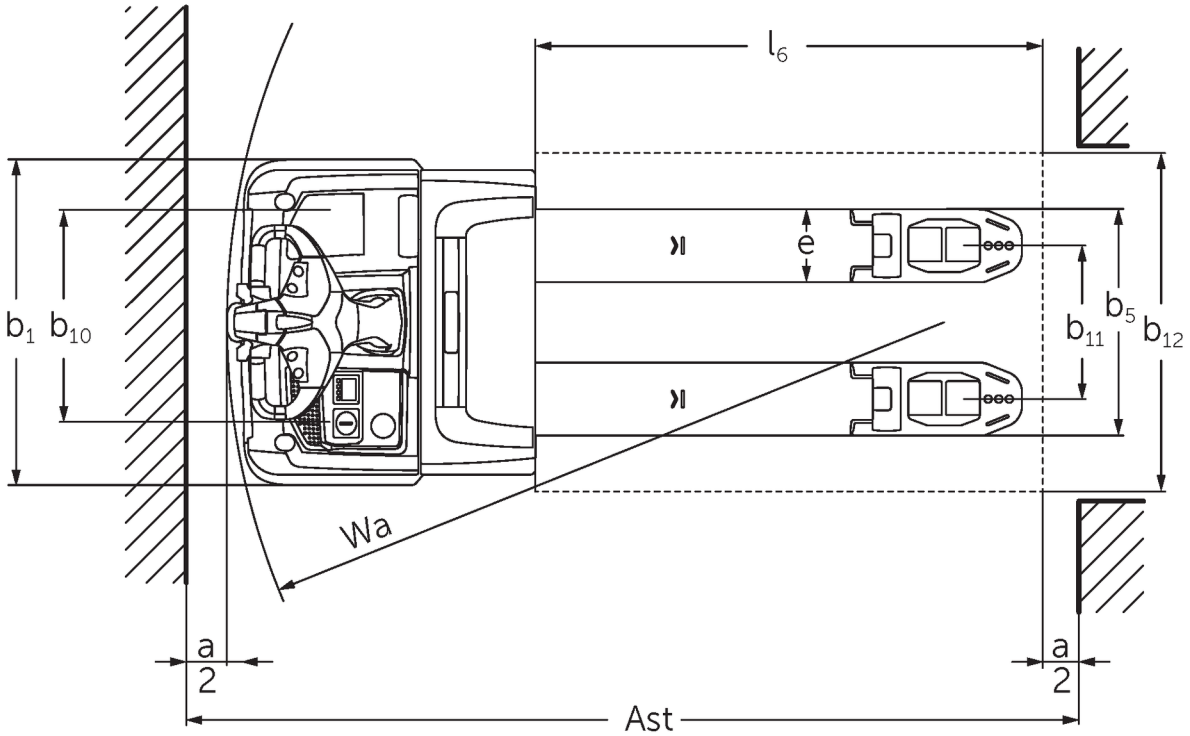
l6
e
b1
b10
b11
b5
b12
Wa
a
2
a
2
Ast

ERE 120-230

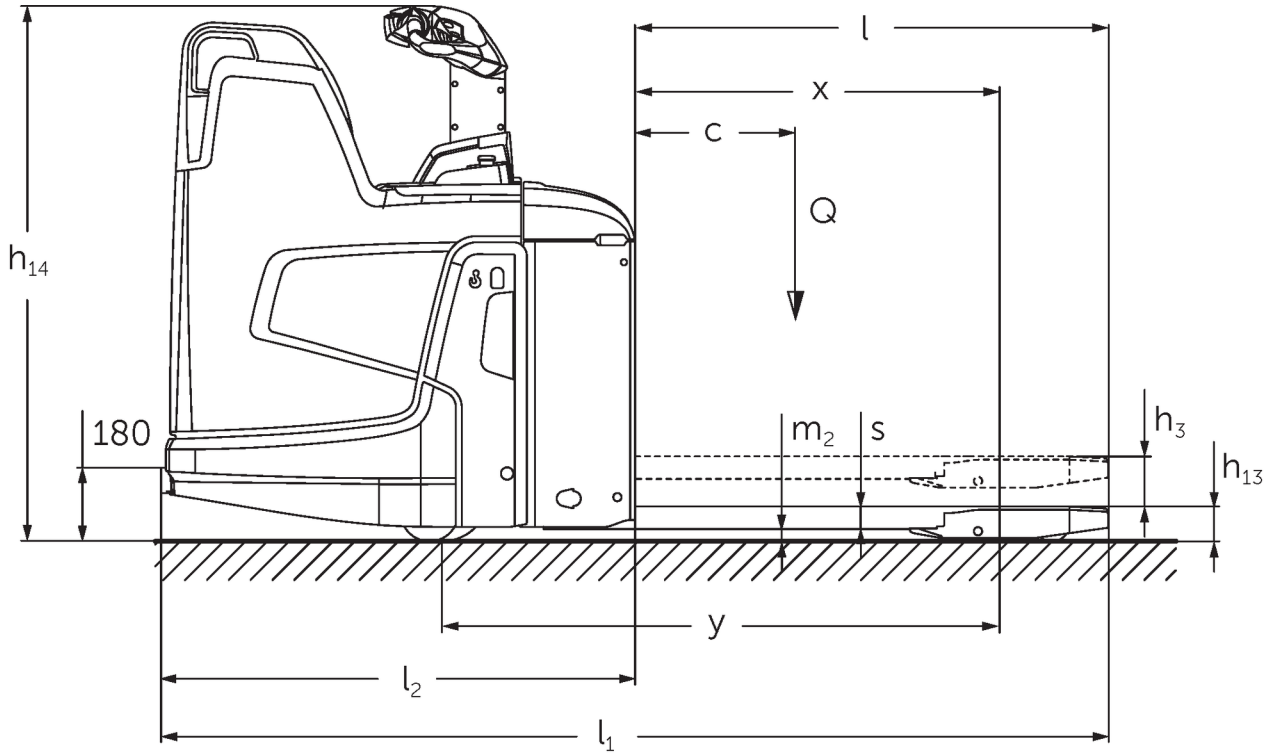

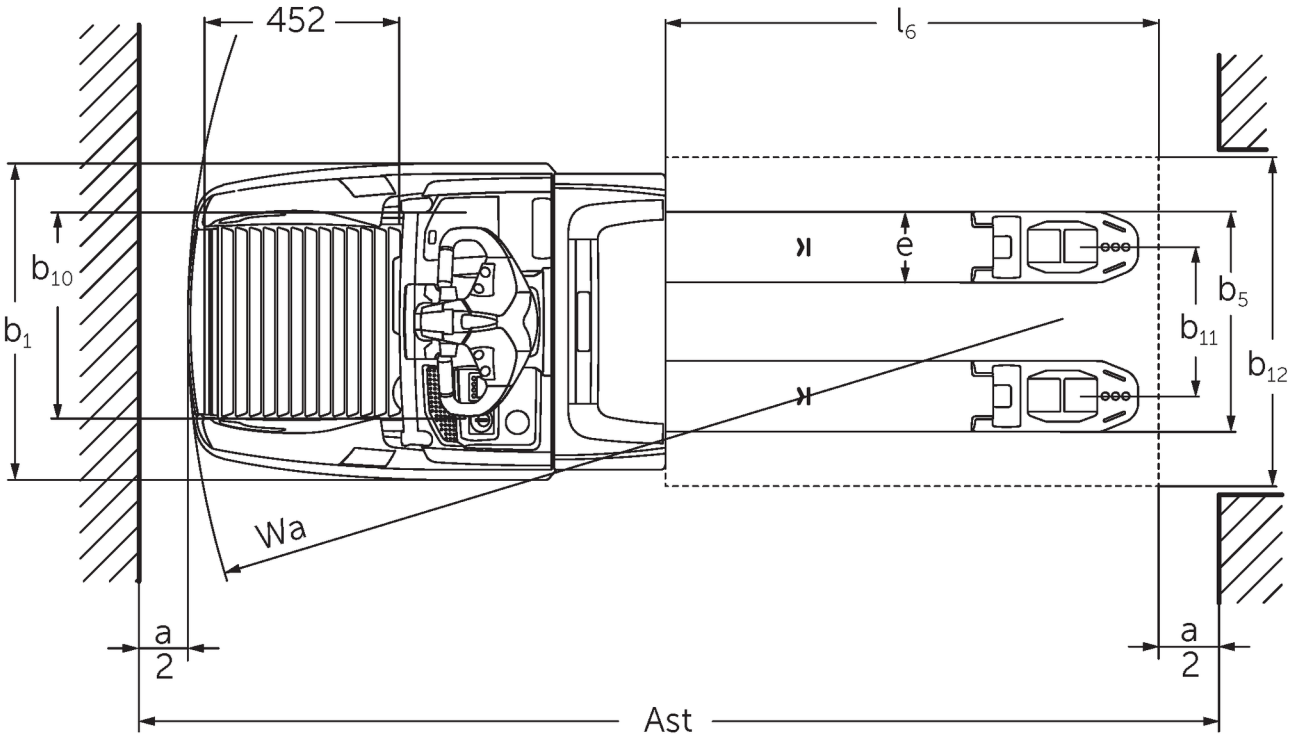

ERE 2016

Tabella VDI

Edizione: 10/2020

Caratteristiche	1.1	Costruttore (sigla)			Jungheinrich							
	1.2	Indicazioni modello del costruttore			ERE 120 6km/h	ERE 120 9 km/h	ERE 125	ERE 225	ERE 225 drivePLUS	ERE 230	ERE 230 drivePLUS
	1.3	Trazione			Elettrico						
	1.4	Uso			Timone						
	1.5	Portata/carico	Q	kg	2000		2500			3000	
	1.6	Distanza dal baricentro del carico	c	mm	600						
	1.8	Distanza del carico	x	mm	908						
	1.9	Interasse ruote	y	mm	1378					1450	
Pesi	2.1	Peso proprio		kg	400		404			424	
	2.1.1	Peso proprio (inclusa batteria)		kg	-					725	
	2.2	Carico sull'asse con carico ant./ post.		kg	1825 / 795		2090 / 1126			2494 / 1239	
	2.3	Carico sull'asse senza carico ant./ post.		kg	138 / 474		159 / 550			160 / 565	
Ruote/telaio	3.1	Gommatura			Vulkollan/PU + Quarzo/Vulkollan						
	3.2	Dimensione ruote anteriori			Ø 230 x 65		Ø 230 x 77				
	3.3	Dimensione ruote, posteriori			Ø 85 x 110 / Ø 85 x 85					Ø 85 x 85	
	3.4	Ruote supplementari			Ø 140 x 57						
	3.5	Numero ruote anteriori/posteriori (x = motrici)			1x +2/2 oder 4					1x +2/4	
	3.6	Larghezza di transito, anteriore	b_{10}	mm	363						
	3.7	Larghezza di transito, posteriore	b_{11}	mm	512						
Dimensioni di base	4.4	Sollevamento (h3)	h_3	mm	122						
	4.9	Altezza maniglia timone in posizione di guida min. / max.		mm	1137 / 1419						
	4.15	Altezza forche abbassate	h_{13}	mm	85						
	4.19	Lunghezza totale	l_1	mm	1847					1919	
	4.20	Lunghezza incluso dorso forche	l_2	mm	697					769	
	4.21.1	Larghezza totale	b_1	mm	770						
	4.22	Dimensioni forche	s/ e/l	mm	55 / 172 / 1150						
	4.25	Distanza esterna forche	b_5	mm	535						
	4.32	Luce libera da terra centro interasse ruote	m_2	mm	30						
	4.34	Larghezza corsia di lavoro (pallet 1000×1200 trasversale)	Ast	mm	2411					2166	
	4.34.1	Larghezza corsia di lavoro (pallet 800x1200 longitudinale)	Ast	mm	2299					2216	
	4.34.2	Larghezza corsia di lavoro con pallet 800 × 1200 trasversalmente		mm	2414					-	
	4.35	Raggio di curvatura	W_a	mm	1604					1725	
Dati sulle prestazioni	5.1	Velocità di traslazione con/senza carico		km/h	6 / 6	8 / 9	9 / 9	9,5 / 12,5	9,5 / 14	6 / 12,5	6 / 14
	5.2	Velocità di sollevamento con/ senza carico		m/s	0,04 / 0,04		0,05 / 0,07				
	5.3	Velocità di abbassamento con/ senza carico		m/s	0,05 / 0,04		0,05 / 0,05				
	5.8	Max. pendenza con/senza carico		%	5 / 7	8 / 16				6 / 16	
	5.10	Freno di servizio			rigenerativo						

Motore elettrico/Parte elettronica	6.1	Motore di traslazione, prestazione con S2 60 min	kW	1,2	2	2,8		3,2	2,8	3,2
	6.2	motore di sollevamento, prestazione S3	kW	1,2		2,2				
	6.3	Batteria ai sensi della DIN 43531/35/36		B	-				B	
	6.4	Tensione batteria/capacità nominale	V / Ah	24 / 250					24 / 375	
	6.5	Peso batteria	kg	230					297	
	6.6	Consumo energia secondo ciclo VDI	kWh/h	0						
	6.6.1	Consumo energia secondo ciclo EN	kWh/h	0,4	0,43	0,4	0,35	0,39	-	
	6.6.2	CO2 equivalente in base a EN16796	kg/h	0.2					0	
	6.7	Resa di movimentazione	t/h	114	142	156	184	222	-	
	6.8.1	Consumo energetico con produttività max.	kWh/h	0,74	1,11	1,18	1,29	1,89	-	
Varie	8.1	Tipo di comando per la trazione		AC						
	10.7	Livello di pressione sonora in base a EN12053 all'orecchio dell'operatore	dB (A)	63			64	67	64	67

- Ai sensi della direttiva VDI 2198, questa scheda tecnica cita solo i valori tecnici dell'apparecchio standard. Gommature diverse, altri montanti, attrezzature ecc. possono modificare i valori.

- 1.8: 1.9: 4.33: 4.35: Sistema di carico abbassato: + 56 mm - 2.1: con estrazione laterale della batteria: + 25 kg - 4.19: 4.20: 4.33: 4.34: Con piattaforma ribaltata verso il basso: + 416 mm; con piattaforma compatta:+ 357 mm; con piattaforma L: + 478 mm, con piattaforma allungata: + 472 mm - 4.19: 4.20: 4.33: 4.34: con estrazione laterale della batteria: M - L/M SBE + 72 mm; L - L SBE + 53 mm - 4.34: Diagonale secondo VDI: + 205 mm - 4.33: Diagonale secondo VDI: + 369 mm - 4.35: Raggio di curvatura in marcia lenta ERE 225 1695 mm, per ERE 230 1725 mm - 5.1: ERE 230: 9,5 km/h con 2,5 t di carico - sono disponibili altre misure

Jungheinrich Italiana S.r.l.

Via Amburgo, 1
20088 Rosate MI
Telefono 02 908711
Telefax 02 908712335

info@jungheinrich.it
www.jungheinrich.it

Certificazione dei Sistemi di Gestione negli stabilimenti di produzione tedeschi di Norderstedt, Moosburg e Landsberg.

ISO 9001
ISO 14001

I mezzi di movimentazione Jungheinrich sono conformi ai requisiti europei di sicurezza.

CE

JUNGHEINRICH