Transpallet elettrico a timone

EJE 112i / 114i

Altezza di sollevamento: 122 mm / Portata: 1200-1400 kg

EJE 112i / 114i

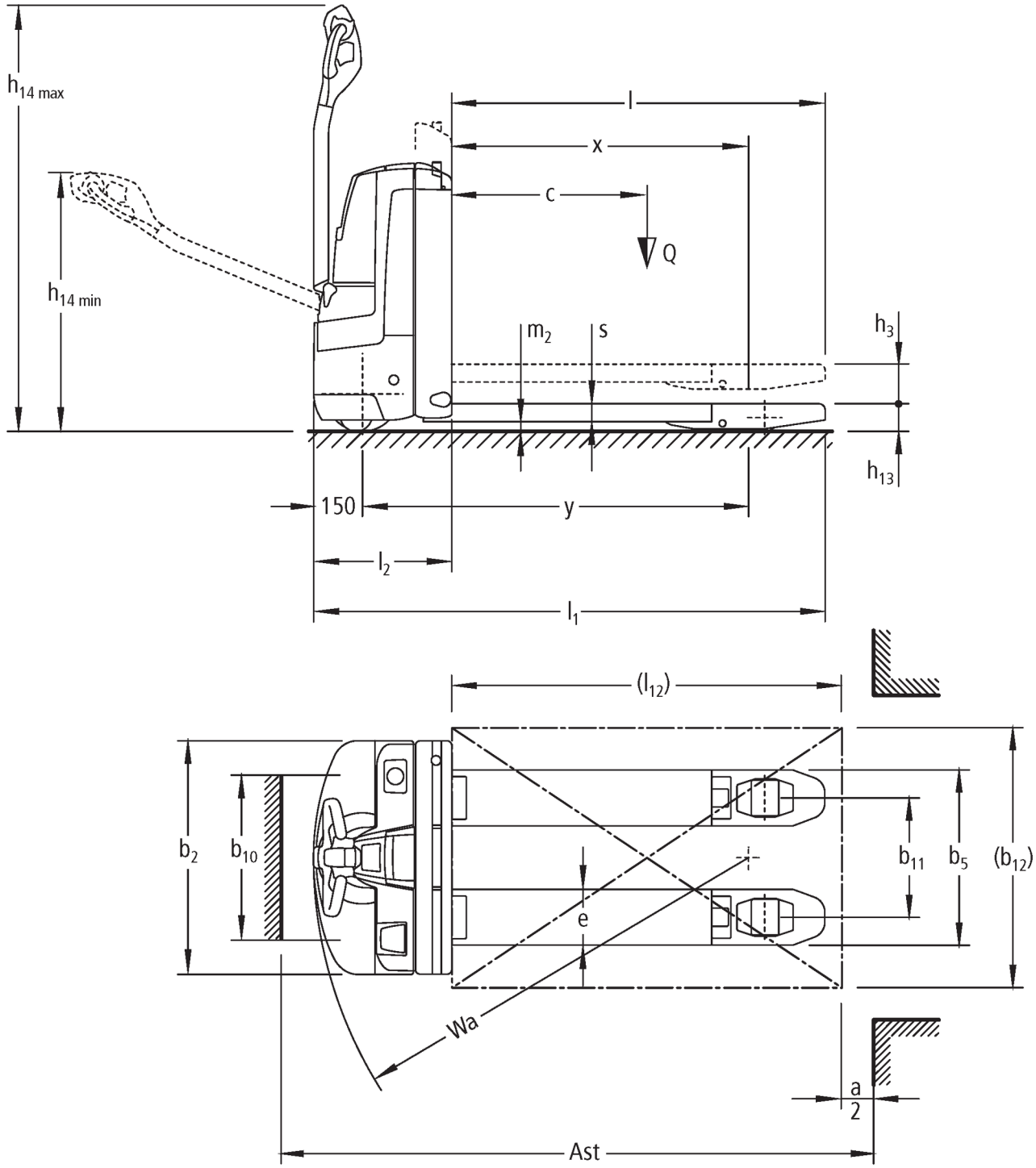

Tabella VDI

Edizione: 10/2020

Caratteristiche	1.1	Costruttore (sigla)			Jungheinrich	
	1.2	Indicazioni modello del costruttore			**EJE 112i**	**EJE 114i**
	1.3	Trazione			Elettrico	
	1.4	Uso			A terra	
	1.5	Portata/carico	Q	kg	1200	1400
	1.6	Distanza dal baricentro del carico	c	mm	600	
	1.8	Distanza del carico	x	mm	911	
	1.9	Interasse ruote	y	mm	1186	
Pesi	2.1.1	Peso proprio (inclusa batteria)		kg	315	
	2.2	Carico sull'asse con carico ant./post.		kg	557 / 958	625 / 1090
	2.3	Carico sull'asse senza carico ant./post.		kg	246 / 69	
Ruote/telaio	3.1	Gommatura			PU/PU	
	3.2	Dimensione ruote anteriori			Ø 230 x 70	
	3.3	Dimensione ruote, posteriori			Ø 85 x 110 / 85 x 85	
	3.4	Ruote supplementari			Ø 100 x 40	
	3.5	Numero ruote anteriori/posteriori (x = motrici)			1x 2/2	
	3.6	Larghezza di transito, anteriore	b_{10}	mm	508	
	3.7	Larghezza di transito, posteriore	b_{11}	mm	368	
Dimensioni di base	4.4	Sollevamento (h3)	h_3	mm	122	
	4.9	Altezza maniglia timone in posizione di guida min. / max.		mm	797 / 1313	
	4.15	Altezza forche abbassate	h_{13}	mm	85	
	4.19	Lunghezza totale	l_1	mm	1575	
	4.20	Lunghezza incluso dorso forche	l_2	mm	425	
	4.21.1	Larghezza totale	b_1	mm	720	
	4.21.2	Larghezza totale	b_2	mm	720	
	4.22	Dimensioni forche	s/e/l	mm	55 / 172 / 1150	
	4.25	Distanza esterna forche	b_5	mm	540	
	4.32	Luce libera da terra centro interasse ruote	m_2	mm	30	
	4.34	Larghezza corsia di lavoro (pallet 1000×1200 trasversale)	Ast	mm	1762	
	4.34.1	Larghezza corsia di lavoro (pallet 800x1200 longitudinale)	Ast	mm	1855	
	4.35	Raggio di curvatura	W_a	mm	1370	
Dati sulle prestazioni	5.1	Velocità di traslazione con/senza carico		km/h	6 / 6	
	5.2	Velocità di sollevamento con/senza carico		m/s	0,04 / 0,05	
	5.3	Velocità di abbassamento con/senza carico		m/s	0,05 / 0,05	
	5.7	Pendenza con/senza carico		%	10 / 20	
Motore elettrico/Parte elettronica	6.1	Motore di traslazione, prestazione con S2 60 min		kW	1	
	6.2	motore di sollevamento, prestazione S3		kW	1,2	
	6.3	Batteria ai sensi della DIN 43531/35/36			no	
	6.4	Tensione batteria/capacità nominale		V / Ah	24 / 40	
	6.5	Peso batteria		kg	14	
	6.6	Consumo energia secondo ciclo VDI		kWh/h	0	
Varie	8.1	Tipo di comando per la trazione			AC	
	10.7	Livello di pressione sonora in base a EN12053 all'orecchio dell'operatore		dB (A)	70	

- Ai sensi della direttiva VDI 2198, questa scheda tecnica cita solo i valori tecnici dell'apparecchio standard. Gommature diverse, altri montanti, attrezzature ecc. possono modificare i valori.

Jungheinrich Italiana S.r.l.

Via Amburgo, 1
20088 Rosate MI
Telefono 02 908711
Telefax 02 908712335

info@jungheinrich.it
www.jungheinrich.it

Certificazione dei Sistemi di Gestione negli stabilimenti di produzione tedeschi di Norderstedt, Moosburg e Landsberg.

ISO 9001
ISO 14001

I mezzi di movimentazione Jungheinrich sono conformi ai requisiti europei di sicurezza.

CE

JUNGHEINRICH