Carrello elettrico a tre ruote
EFG 110-115

Altezza di sollevamento: 2300-6500 mm / Portata: 1000-1500 kg

JUNGHEINRICH

EFG 110-115

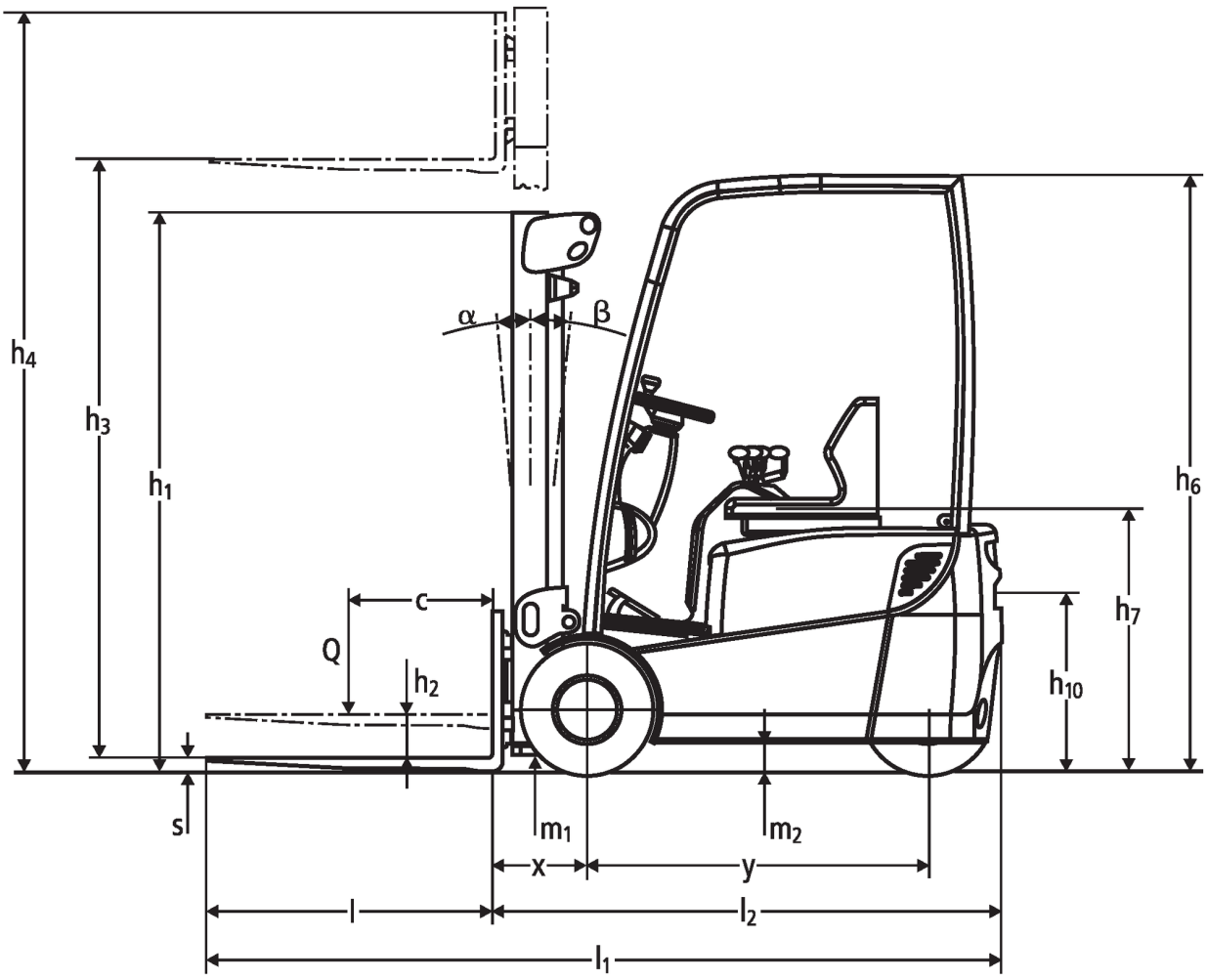

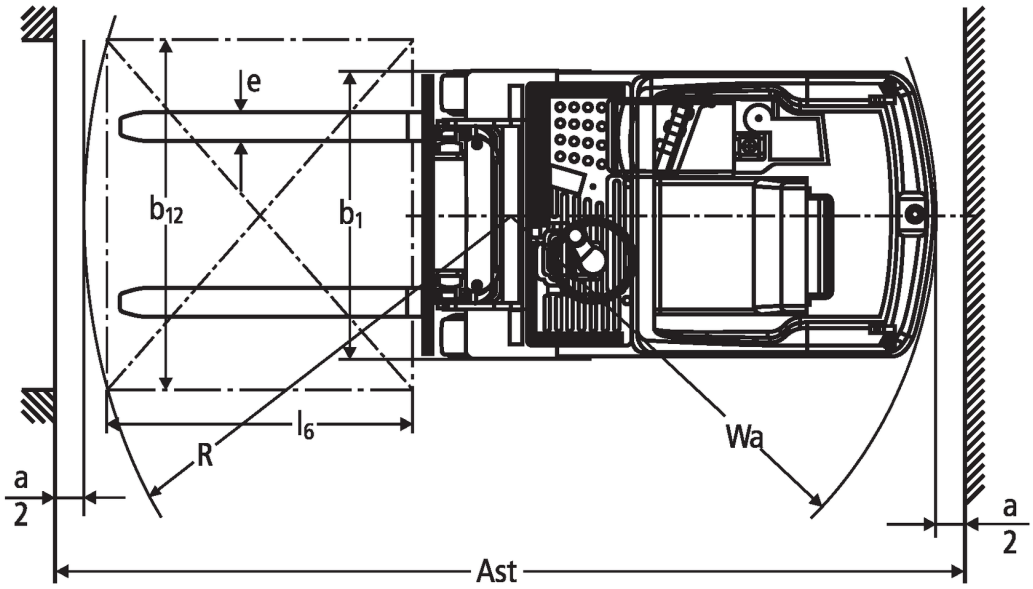

EFG 110-115

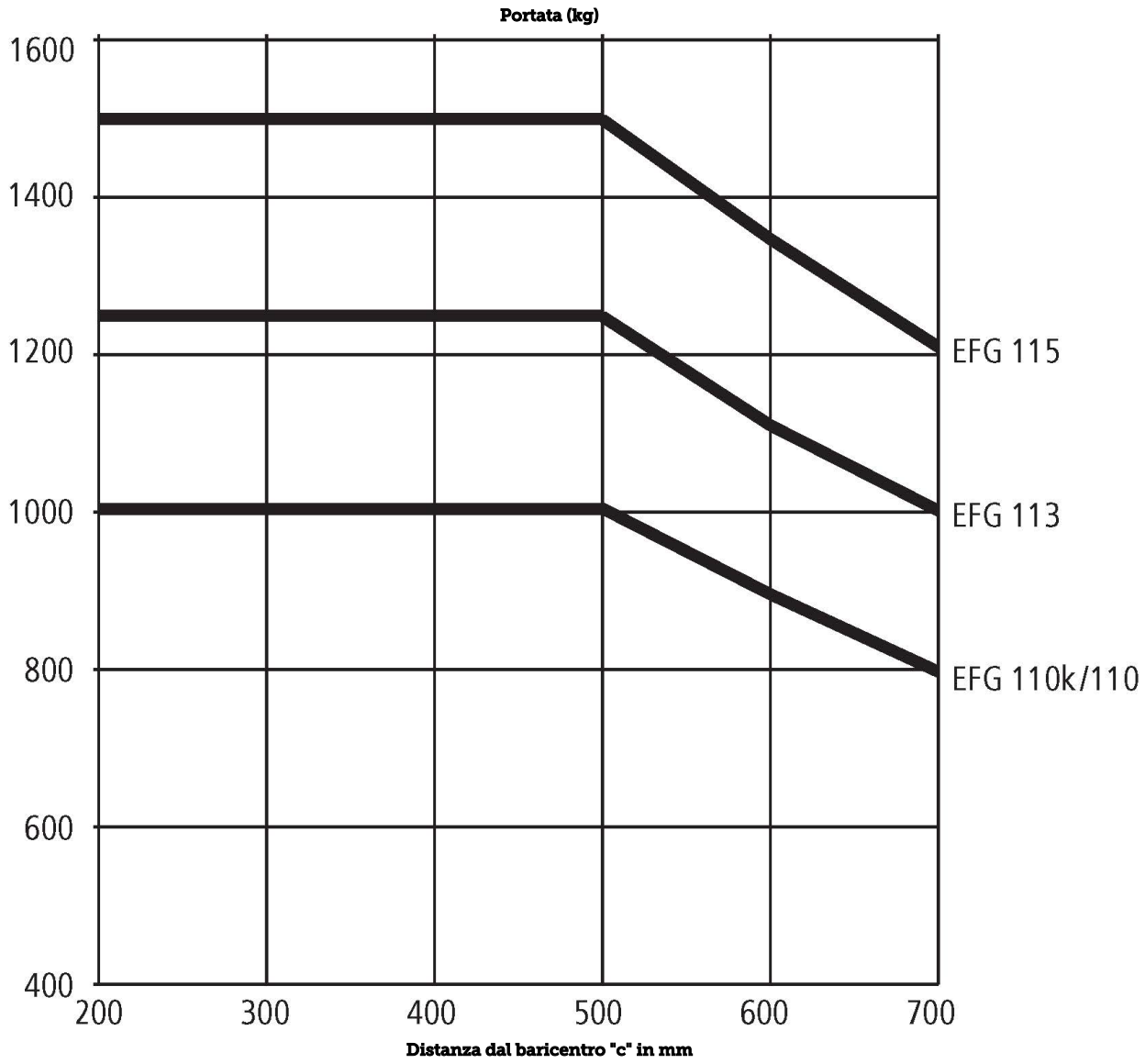
Portata (kg)
1600
1400
1200
1000
800
600
400
200
300
400
500
600
700
Distanza dal baricentro "c" in mm
EFG 115
EFG 113
EFG 110k/110

EFG 110-115

EFG 110 soloPILOT, EFG 110 multiPILOT, EFG 113 soloPILOT, EFG 113 multiPILOT, EFG 115 soloPILOT, EFG 115 multiPILOT	Sollevamento (h3)	Altezza montante chiuso (h1)	Alzata libera (h2)	Altezza montante sfilato (h4)	Inclinazione montante avanti/indietro
Montante triplex DZ	6000 mm	2555 mm	2005 mm	6550 mm	5 / 4 °
EFG 110k soloPILOT, EFG 110k multiPILOT, EFG 110 soloPILOT, EFG 110 multiPILOT, EFG 113 soloPILOT, EFG 113 multiPILOT, EFG 115 soloPILOT, EFG 115 multiPILOT	**Sollevamento (h3)**	**Altezza montante chiuso (h1)**	**Alzata libera (h2)**	**Altezza montante sfilato (h4)**	**Inclinazione montante avanti/indietro**
Montante duplex ZT	2300 mm	1650 mm	150 mm	2850 mm	5 / 4 °
	3000 mm	2000 mm	150 mm	3550 mm	5 / 6 °
	3100 mm	2050 mm	150 mm	3650 mm	5 / 6 °
	3300 mm	2150 mm	150 mm	3850 mm	5 / 6 °
	3600 mm	2300 mm	150 mm	4150 mm	5 / 6 °
	4000 mm	2500 mm	150 mm	4550 mm	5 / 6 °
	4500 mm	2800 mm	150 mm	5050 mm	5 / 6 °
	5000 mm	3050 mm	150 mm	5550 mm	5 / 5 °
Montante duplex ZZ	2300 mm	1605 mm	1055 mm	2850 mm	5 / 4 °
	3000 mm	1955 mm	1405 mm	3550 mm	5 / 6 °
	3100 mm	2005 mm	1455 mm	3650 mm	5 / 6 °
	3300 mm	2105 mm	1555 mm	3850 mm	5 / 6 °
	3600 mm	2255 mm	1705 mm	4150 mm	5 / 6 °
	4000 mm	2455 mm	1905 mm	4550 mm	5 / 6 °
Montante triplex DZ	4350 mm	1955 mm	1405 mm	4900 mm	5 / 6 °
	4500 mm	2005 mm	1455 mm	5050 mm	5 / 6 °
	4800 mm	2105 mm	1555 mm	5350 mm	5 / 6 °
	5000 mm	2180 mm	1630 mm	5550 mm	5 / 5 °
	5250 mm	2255 mm	1705 mm	5800 mm	5 / 5 °
	5500 mm	2355 mm	1805 mm	6050 mm	5 / 5 °
EFG 113 soloPILOT, EFG 113 multiPILOT, EFG 115 soloPILOT, EFG 115 multiPILOT	**Sollevamento (h3)**	**Altezza montante chiuso (h1)**	**Alzata libera (h2)**	**Altezza montante sfilato (h4)**	**Inclinazione montante avanti/indietro**
Montante triplex DZ	6500 mm	2805 mm	2255 mm	7050 mm	5 / 4 °

Tabella VDI

Edizione: 10/2020

Caratteristiche	1.1	Costruttore (sigla)			Jungheinrich			
	1.2	Indicazioni modello del costruttore			EFG 110k	EFG 110	EFG 113	EFG 115
	1.3	Trazione			Elettrico			
	1.4	Uso			Sedile			
	1.5	Portata/carico	Q	kg	1000		1250	1500
	1.6	Distanza dal baricentro del carico	c	mm	500			
	1.8	Distanza del carico	x	mm	330			
	1.9	Interasse ruote	y	mm	984	1038	1146	1200
Pesi	2.1.1	Peso proprio (inclusa batteria)		kg	2490	2570	2760	2870
	2.2	Carico sull'asse con carico ant./post.		kg	2940 / 550	2945 / 625	3390 / 620	3805 / 565
	2.3	Carico sull'asse senza carico ant./post.		kg	1095 / 1395	1145 / 1425	1235 / 1525	1270 / 1600
Ruote/telaio	3.1	Gommatura			SE			
	3.2	Dimensione ruote anteriori			18 x 7-8			
	3.3	Dimensione ruote, posteriori			18 x 7-8			
	3.5	Numero ruote anteriori/posteriori (x = motrici)			2/1x			
	3.6	Larghezza di transito, anteriore	b_{10}	mm	838			
	3.7	Larghezza di transito, posteriore	b_{11}	mm	0			
Dimensioni di base	4.2	Altezza montante chiuso (h1)	h_1	mm	2000			
	4.3	Alzata libera (h2)	h_2	mm	150			
	4.4	Sollevamento (h3)	h_3	mm	3000			
	4.5	Altezza montante sfilato (h4)	h_4	mm	3550			
	4.7	Altezza superiore del tettuccio di protezione (cabina)	h_6	mm	2090			
	4.8	Altezza sedile operatore/altezza pedana	h_7	mm	900			
	4.12	Altezza gancio di traino	h_{10}	mm	635			
	4.19	Lunghezza totale	l_1	mm	2719	2773	2881	2935
	4.20	Lunghezza incluso dorso forche	l_2	mm	1569	1623	1731	1785
	4.21.1	Larghezza totale	b_1	mm	990			
	4.22	Dimensioni forche	s/ e/l	mm	35 / 100 / 1150			
	4.23	Classe di aggancio piastra portaforche			2A			
	4.24	Larghezza piastra portaforche	b_3	mm	950			
	4.31	Luce libera da terra con carico sotto il montante	m_1	mm	90			
	4.32	Luce libera da terra centro interasse ruote	m_2	mm	100			
	4.34	Larghezza corsia di lavoro (pallet 1000x1200 trasversale)	Ast	mm	2898	2952	3060	3114
	4.34.1	Larghezza corsia di lavoro (pallet 800x1200 longitudinale)	Ast	mm	3020	3074	3182	3236
	4.35	Raggio di curvatura	W_a	mm	1239	1293	1401	1455
	4.36	Il più piccolo raggio di sterzata	b_{13}	mm	0			
Dati sulle prestazioni	5.1	Velocità di traslazione con/senza carico		km/h	12 / 12,5			
	5.2	Velocità di sollevamento con/senza carico		m/s	0,28 / 0,5	0,29 / 0,5	0,25 / 0,5	0,24 / 0,5
	5.3	Velocità di abbassamento con/senza carico		m/s	0,58 / 0,6			
	5.5	Forza di traino con/senza carico		N	1150 / 1250		1100 / 1250	1055 / 1250
	5.6	Max. forza di trazione con/senza carico		N	4400 / 4500		4375 / 4500	4350 / 4500
	5.7	Pendenza con/senza carico		%	8,5 / 12	8 / 11,5	7 / 11	6,5 / 10,5
	5.8	Max. pendenza con/senza carico		%	13 / 18	12,5 / 17,5	11 / 16,5	10 / 16
	5.9	Tempo di accelerazione con/senza carico		s	5,1 / 4,6		5,4 / 4,7	5,6 / 4,8
	5.10	Freno di servizio			idraulico			

Motore elettrico/Parte elettronica	6.1	Motore di traslazione, prestazione con S2 60 min	kW	4			
	6.2	motore di sollevamento, prestazione S3	kW	6			
	6.3	Batteria ai sensi della DIN 43531/35/36		DIN 43535 A			
	6.4	Tensione batteria/capacità nominale	V / Ah	24 / 500	24 / 625	24 / 875	24 / 1000
	6.5	Peso batteria	kg	380	450	600	690
	6.6	Consumo energia secondo ciclo VDI	kWh/h	0			
	6.6.1	Consumo energia secondo ciclo EN	kWh/h	2,6		2,7	
	6.6.2	CO2 equivalente in base a EN16796	kg/h	1.4		1.5	
	6.7	Resa di movimentazione	t/h	60		76	93
	6.8.1	Consumo energetico con produttività max.	kWh/h	3,2	3,3	3,5	3,7
Varie	8.1	Tipo di comando per la trazione		Impulsi/AC			
	10.1	Pressione d'esercizio per attrezzatura	bar	160		185	210
	10.2	Flusso dell'olio per gli attacchi	l/min	14			
	10.7	Livello di pressione sonora in base a EN12053 all'orecchio dell'operatore	dB (A)	63			
	10.8	Gancio di traino di tipologia DIN		DIN 15170 H			

- Ai sensi della direttiva VDI 2198, questa scheda tecnica cita solo i valori tecnici dell'apparecchio standard. Gommature diverse, altri montanti, attrezzature ecc. possono modificare i valori.

- 1.8: 337 mm con montante DZ; con traslatore integrato: x = 362 mm (369 mm con montante DZ); con traslatore agganciato: x = 390 mm (397 mm con montante DZ) - 6.6.1: 45 cicli di lavoro/h

Jungheinrich Italiana S.r.l.

Via Amburgo, 1
20088 Rosate MI
Telefono 02 908711
Telefax 02 908712335

info@jungheinrich.it
www.jungheinrich.it

Certificazione dei Sistemi di Gestione negli stabilimenti di produzione tedeschi di Norderstedt, Moosburg e Landsberg.

ISO 9001
ISO 14001

I mezzi di movimentazione Jungheinrich sono conformi ai requisiti europei di sicurezza.

CE

JUNGHEINRICH