Commissionatore orizzontale
ECE 310

Altezza di sollevamento: 750 mm / Portata: 1000 kg

ECE 310

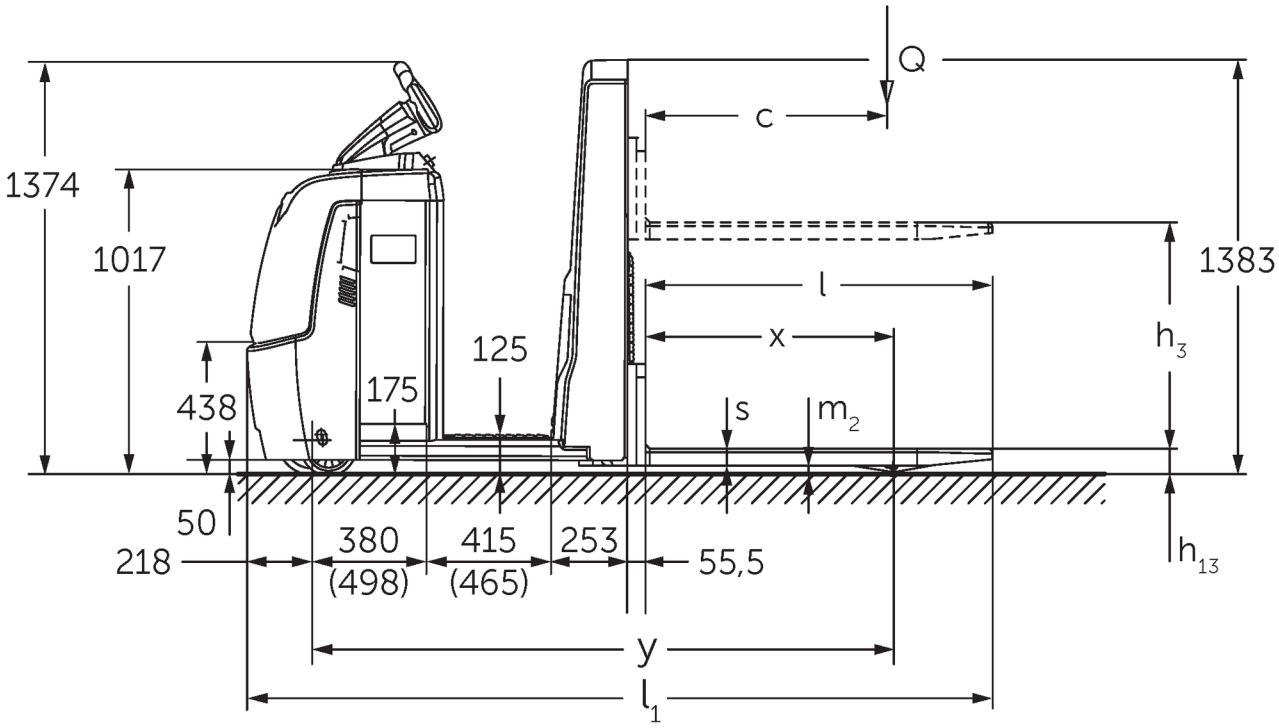
Q
c
1374
1017
1383
l
x
125
h3
438
175
s
m2
50
218
380
(498)
415
(465)
253
55,5
h13
y
l1

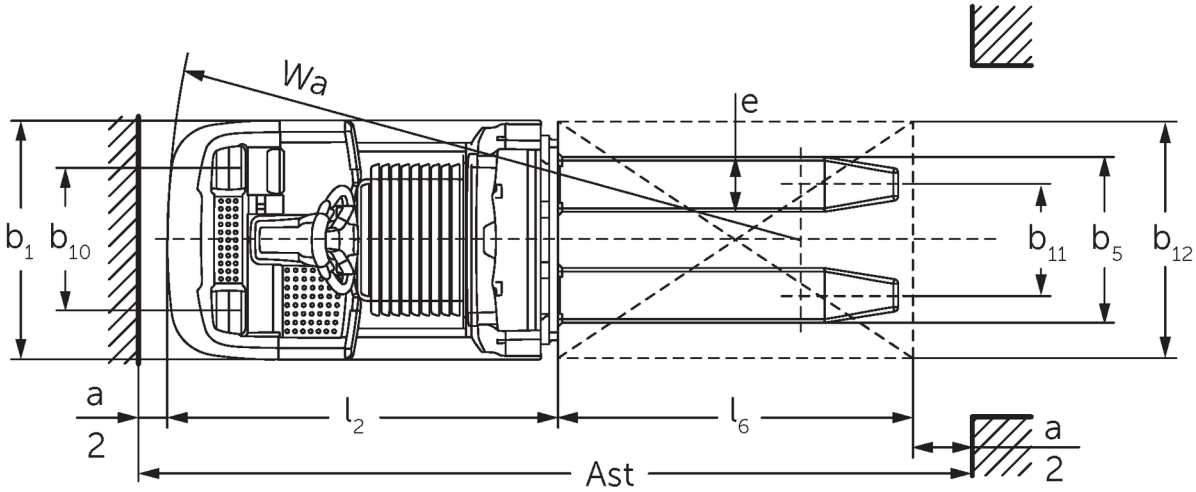
Wa
e
b1
b10
b11
b5
b12
a
2
l2
l6
a
2
Ast

ECE 310

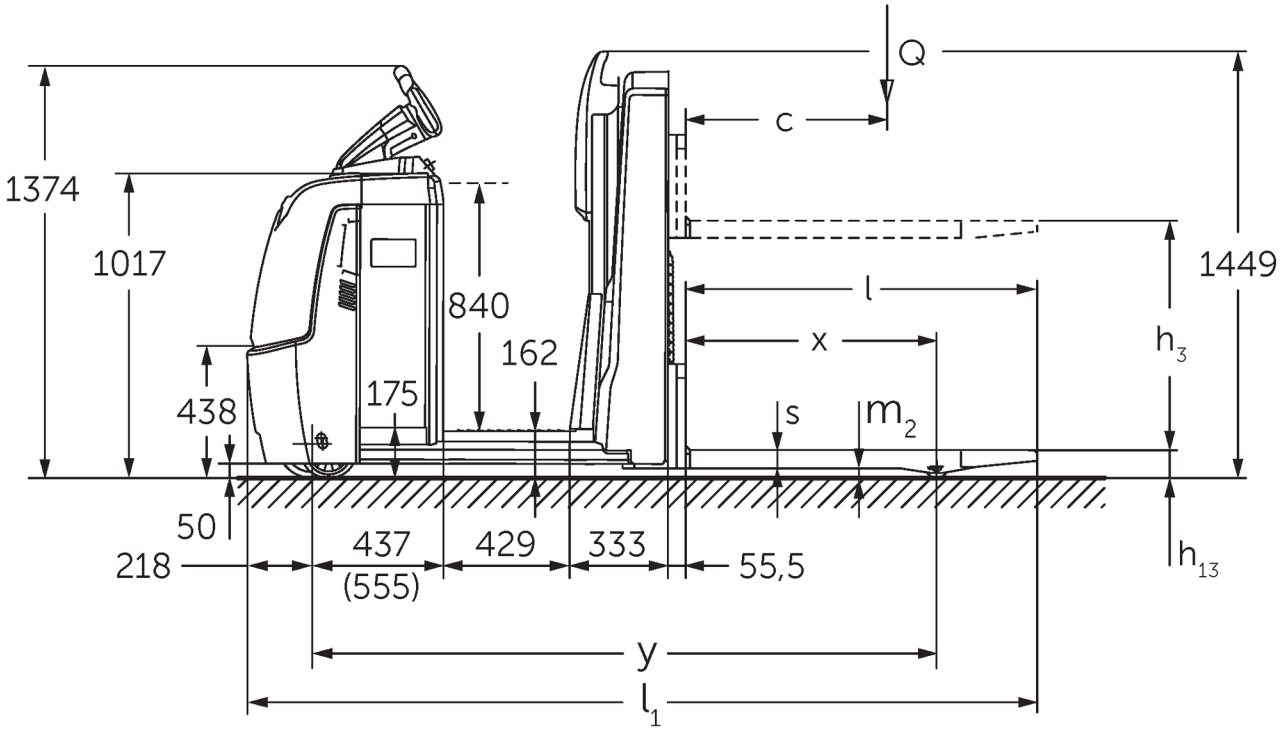
Q
c
1374
1017
840
162
175
438
50
218
437
(555)
429
333
55,5
l
x
s
m2
1449
h3
h13
y
l1

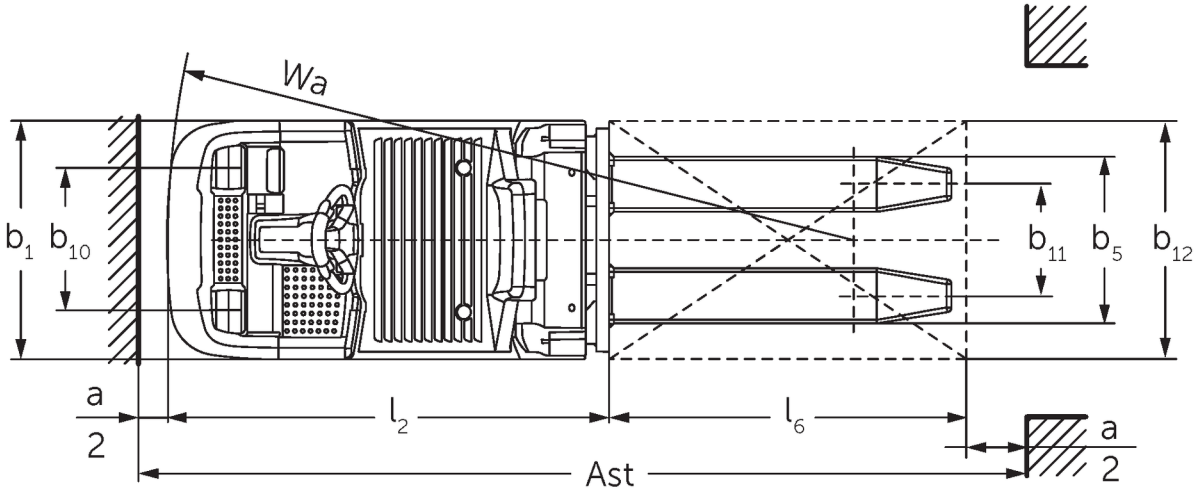
Wa
b1
b10
b11
b5
b12
a
2
l2
l6
Ast

Tabella VDI

Edizione: 10/2020

Caratteristiche	1.1	Costruttore (sigla)			Jungheinrich	
	1.2	Indicazioni modello del costruttore			**ECE 310**	**ECE 310 HP**
	1.3	Trazione			Elettrico	
	1.4	Uso			Commissionatori	
	1.5	Portata/carico	Q	kg	1000	
	1.6	Distanza dal baricentro del carico	c	mm	600	
	1.8	Distanza del carico	x	mm	821	
	1.9	Interasse ruote	y	mm	1925	2075
Pesi	2.1.1	Peso proprio (inclusa batteria)		kg	1084	1274
	2.2	Carico sull'asse con carico ant./post.		kg	839 / 1245	869 / 1405
	2.3	Carico sull'asse senza carico ant./post.		kg	772 / 311	862 / 411
Ruote/telaio	3.1	Gommatura			PU	
	3.2	Dimensione ruote anteriori			Ø 230 x 78	
	3.3	Dimensione ruote, posteriori			Ø 75 x 95	
	3.4	Ruote supplementari			Ø 180 x 65	
	3.5	Numero ruote anteriori/posteriori (x = motrici)			1+1x/2	
	3.6	Larghezza di transito, anteriore	b_{10}	mm	481	
	3.7	Larghezza di transito, posteriore	b_{11}	mm	339	
	3.7.1	2. Larghezza di transito, posteriore		mm	379	
Dimensioni di base	4.4	Sollevamento (h3)	h_3	mm	750	
	4.9	Altezza maniglia timone in posizione di guida min. / max.		mm	1374 / 1418	
	4.15	Altezza forche abbassate	h_{13}	mm	90	
	4.19	Lunghezza totale	l_1	mm	2471	2621
	4.20	Lunghezza incluso dorso forche	l_2	mm	1321	1471
	4.21.1	Larghezza totale	b_1	mm	810	
	4.22	Dimensioni forche	s/e/l	mm	56 / 185 / 1150	
	4.25	Distanza esterna forche	b_5	mm	520	
	4.32	Luce libera da terra centro interasse ruote	m_2	mm	30	
	4.34.1	Larghezza corsia di lavoro (pallet 800x1200 longitudinale)	Ast	mm	2721	2871
	4.35	Raggio di curvatura	W_a	mm	2142	2292
Dati sulle prestazioni	5.1	Velocità di traslazione con/senza carico		km/h	11,5 / 14	
	5.2	Velocità di sollevamento con/senza carico		m/s	0,17 / 0,33	
	5.3	Velocità di abbassamento con/senza carico		m/s	0,19 / 0,19	
	5.8	Max. pendenza con/senza carico		%	6 / 15	
	5.10	Freno di servizio			rigenerativo	
Motore elettrico/Parte elettronica	6.1	Motore di traslazione, prestazione con S2 60 min		kW	3,2	
	6.2	motore di sollevamento, prestazione S3		kW	1,5	
	6.4	Tensione batteria/capacità nominale		V / Ah	24 / 465	
	6.5	Peso batteria		kg	370	
	6.6.1	Consumo energia secondo ciclo EN		kWh/h	0,47	
	6.6.2	CO2 equivalente in base a EN16796		kg/h	0.3	
	6.7	Resa di movimentazione		t/h	68	67
	6.8.1	Consumo energetico con produttività max.		kWh/h	1,47	

Varie	8.1	Tipo di comando per la trazione		AC
	10.5	Versione di sterzo		elettrico
	10.7	Livello di pressione sonora in base a EN12053 all'orecchio dell'operatore	dB (A)	62

- Ai sensi della direttiva VDI 2198, questa scheda tecnica cita solo i valori tecnici dell'apparecchio standard. Gommature diverse, altri montanti, attrezzature ecc. possono modificare i valori.

1) Con vano batterie XL: 24 V / 620 Ah / 460 kg 2) Con vano batteria XL = valori + 118 mm 3) Con opzione piattaforma operatore allungata = valori + 50 mm 4). Diagonale secondo VDI = valori + 94 mm 5). Valori per vano batterie L, piattaforma operatore in piedi standard e lunghezza forche = 1150 mm

Jungheinrich Italiana S.r.l.

Via Amburgo, 1
20088 Rosate MI
Telefono 02 908711
Telefax 02 908712335

info@jungheinrich.it
www.jungheinrich.it

Certificazione dei Sistemi di Gestione negli stabilimenti di produzione tedeschi di Norderstedt, Moosburg e Landsberg.

ISO 9001
ISO 14001

I mezzi di movimentazione Jungheinrich sono conformi ai requisiti europei di sicurezza.

CE

JUNGHEINRICH